EB432 LED FLOOD REFLECTOR

Bestelnr. 8432174136480

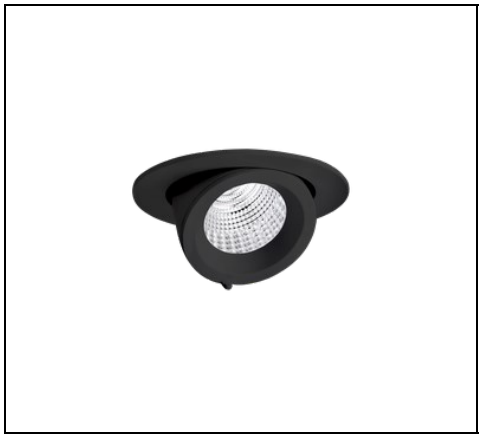

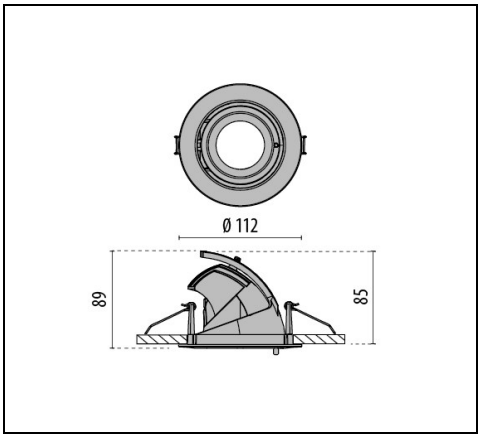

IP 20 | CLASS II | DALI | TOUCH

Omschrijving

Inbouwspot voor gebruik binnenshuis, bestaande uit:
- Behuizing spot en ring van gepoedercoat spuitgiet aluminium
- Reflector dankzij uniek zwenkmechanisme horizontaal en naar binnen en buiten zwenkbaar
- Draaibaar op 60° (-15 naar 45°), rotatie van 355°
- Hoogglans gefacetteerde reflector van zeer zuiver aluminium voor maximale lichtopbrengst van het armatuur en neutrale kleurweergave
- Reflector in uitvoering Flood
- Kleurtolerantie volgens MacAdam ≤3 SDCM
- Eenvoudig te installeren zonder gereedschap
- Armatuur inclusief driver
- DALI regelbaar
- Montageveren voor plafondbevestiging
- Beschermingsglas

Om een constante actualisering van haar producten te bevorderen, behoudt PERFORMANCE iN LIGHTING zich het recht voor om zonder voorafgaande kennisgeving, wijzigingen aan te brengen. Daarom is het altijd aan te raden om de laatste versie te lezen die op de website www.performanceinlighting.com is gepubliceerd. Geleverde lumenoutput en stroomverbruik, inclusief verliezen, zijn onderhevig aan een tolerantie van +/-7%. Tenzij anders vermeld, gelden de waarden bij een omgevingstemperatuur van 25°C. De garantievoorwaarden zijn beschikbaar op https://www.performanceinlighting.com/qr/company/led-warranty

For information:
PERFORMANCE iN LIGHTING S.p.A. Headquarters - Italy
Viale del Lavoro 9/11
37030 Colognola ai Colli Verona - Italy
Tel. +39 045 61 59 211

info.it@pil.lighting
www.performanceinlighting.com

Product gegevens

ETIM Groep:	EG000027	**ETIM Klasse:**	EC001744

Algemene informatie

Lamphouder:	LED	**Lichtbron:**	LED
Nominale lichtstroom [lm]:	1520	**Reële lichtstroom [lm]:**	1390
Armatuur wattage [W]:	14 W	**Specifieke lichtstroom [lm/W]:**	99
CRI:	80	**Kleurtemperatuur [K]:**	4000
Kleur / Afwerking:	BK-RAL9005 / Zwart RAL9005 / Structuur mat	**IP waarde:**	IP20
Impact resistance / impact energy:	IK02 0.2J xx0	**Beschermingsklasse:**	II
Optiek:	C/IW - Cirkelvormige verspreidende	**Stralings-hoek:**	2 x 26°
Nettogewicht [kg]:	0.399	**Totale diameter [mm]:**	112
Totale hoogte [mm]:	88	**Gatmaat diameter [mm]:**	Ø 100

Mechanische eigenschappen

Vorm:	Rond ≤ 150 mm	**Materiaal behuizing:**	Aluminium
Materiaal afscherming:	Transparent glass	**Gloeidraadtest [°C]:**	650 °C

Elektrische eigenschappen

Spanningstype:	AC/DC	**Ingangsspanning [V AC]:**	220/240
Ingangsfrequentie [Hz]:	0/50/60	**Arbeidsfactor / COS Φ:**	0.9
C10 1.5 mm²:	52	**C16 2.5 mm²:**	85
B10 1.5 mm²:	31	**B16 2.5 mm²:**	50
EEI:	A2		

Installatie

Plaats van toepassing:	Indoor	**Montage type:**	Downlights en spots
Min. Omgevingstemperatuur [°C]:	10	**Max. Omgevingstemperatuur [°C]:**	40
Min. afstand van verlichte object [m]:	0.10		

Verlichtings functies

MacAdam:	3	**Lumenbehoud:**	L80B10@36000h
Distributie licht emissie:	Direct	**DFF - Neerwaartse licht uittreeding [%]:**	100
UFF - Opwaartse licht uittreeding [%]:	0		

Om een constante actualisering van haar producten te bevorderen, behoudt PERFORMANCE iN LIGHTING zich het recht voor om zonder voorafgaande kennisgeving, wijzigingen aan te brengen. Daarom is het altijd aan te raden om de laatste versie te lezen die op de website www.performanceinlighting.com is gepubliceerd. Geleverde lumenoutput en stroomverbruik, inclusief verliezen, zijn onderhevig aan een tolerantie van +/-7%. Tenzij anders vermeld, gelden de waarden bij een omgevingstemperatuur van 25°C. De garantievoorwaarden zijn beschikbaar op https://www.performanceinlighting.com/qr/company/led-warranty

For information:
PERFORMANCE iN LIGHTING S.p.A. Headquarters - Italy
Viale del Lavoro 9/11
37030 Colognola ai Colli Verona - Italy
Tel. +39 045 61 59 211

info.it@pil.lighting
www.performanceinlighting.com

Fotometrische gegevens

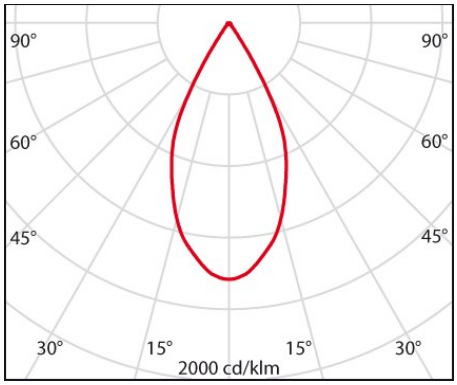

Optionele accessoires

EB432



8432961

Levensmiddelenfilter voor vleesproducten



8432962

Levensmiddelenfilter voor bakkerijproducten



8432964

Levensmiddelenfilter voor groenten



8432965

Levensmiddelenfilter voor visproducten

Om een constante actualisering van haar producten te bevorderen, behoudt PERFORMANCE iN LIGHTING zich het recht voor om zonder voorafgaande kennisgeving, wijzigingen aan te brengen. Daarom is het altijd aan te raden om de laatste versie te lezen die op de website www.performanceinlighting.com is gepubliceerd. Geleverde lumenoutput en stroomverbruik, inclusief verliezen, zijn onderhevig aan een tolerantie van +/-7%. Tenzij anders vermeld, gelden de waarden bij een omgevingstemperatuur van 25°C. De garantievoorwaarden zijn beschikbaar op https://www.performanceinlighting.com/qr/company/led-warranty

For information:
PERFORMANCE iN LIGHTING S.p.A. Headquarters - Italy
Viale del Lavoro 9/11
37030 Colognola ai Colli Verona - Italy
Tel. +39 045 61 59 211

info.it@pil.lighting
www.performanceinlighting.com