EB434 LED WIDE FLOOD REFLECTOR

Bestelnr. 8434184256310



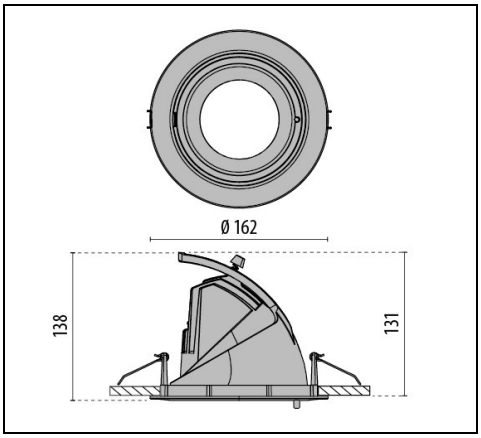

IP 20 | CLASS II | DALI

Omschrijving

Inbouwspot voor gebruik binnenshuis, bestaande uit:
- Behuizing spot en ring van gepoedercoat spuitgiet aluminium
- Reflector dankzij uniek zwenkmechanisme horizontaal en naar binnen en buiten zwenkbaar
- Draaibaar op 60° (-15 naar 45°), rotatie van 355°
- Hoogglans gefacetteerde reflector van zeer zuiver aluminium voor maximale lichtopbrengst van het armatuur en neutrale kleurweergave
- Reflector in uitvoering Wide flood
- Kleurtolerantie volgens MacAdam ≤3 SDCM
- Eenvoudig te installeren zonder gereedschap
- Armatuur inclusief driver
- DALI regelbaar
- Montageveren voor plafondbevestiging
- Beschermingsglas

Om een constante actualisering van haar producten te bevorderen, behoudt PERFORMANCE iN LIGHTING zich het recht voor om zonder voorafgaande kennisgeving, wijzigingen aan te brengen. Daarom is het altijd aan te raden om de laatste versie te lezen die op de website www.performanceinlighting.com is gepubliceerd. Geleverde lumenoutput en stroomverbruik, inclusief verliezen, zijn onderhevig aan een tolerantie van +/-7%. Tenzij anders vermeld, gelden de waarden bij een omgevingstemperatuur van 25°C. De garantievoorwaarden zijn beschikbaar op https://www.performanceinlighting.com/qr/company/led-warranty

For information:
PERFORMANCE iN LIGHTING S.p.A. Headquarters - Italy
Viale del Lavoro 9/11
37030 Colognola ai Colli Verona - Italy
Tel. +39 045 61 59 211

info.it@pil.lighting
www.performanceinlighting.com

Product gegevens

ETIM Groep:	EG000027	**ETIM Klasse:**	EC001744

Algemene informatie

Lamphouder:	LED	**Lichtbron:**	LED
Nominale lichtstroom [lm]:	3460	**Reële lichtstroom [lm]:**	2720
Armatuur wattage [W]:	27 W	**Specifieke lichtstroom [lm/W]:**	101
CRI:	80	**Kleurtemperatuur [K]:**	3000
Kleur / Afwerking:	WH-RAL9010 / Wit RAL9010 / Structuur mat	**IP waarde:**	IP20
Impact resistance / impact energy:	IK02 0.2J xx0	**Beschermingsklasse:**	II
Optiek:	C/MW - Cirkelvormige gemiddelde-verspreidende	**Stralings-hoek:**	2 x 34°
Nettogewicht [kg]:	0.809	**Totale diameter [mm]:**	162
Totale hoogte [mm]:	138	**Gatmaat diameter [mm]:**	Ø 150

Mechanische eigenschappen

Vorm:	Rond 150 ≤ x ≤ 300 mm	**Materiaal behuizing:**	Aluminium
Materiaal afscherming:	Transparent glass	**Gloeidraadtest [°C]:**	650 °C

Elektrische eigenschappen

Spanningstype:	AC/DC	**Ingangsspanning [V AC]:**	220/240
Ingangsfrequentie [Hz]:	0/50/60	**Arbeidsfactor / COS Φ:**	0.9
C10 1.5 mm²:	52	**C16 2.5 mm²:**	85
B10 1.5 mm²:	31	**B16 2.5 mm²:**	50
EEI:	A2		

Installatie

Plaats van toepassing:	Indoor	**Montage type:**	Downlights en spots
Min. Omgevingstemperatuur [°C]:	10	**Max. Omgevingstemperatuur [°C]:**	40
Min. afstand van verlichte object [m]:	0.10		

Verlichtings functies

MacAdam:	3	**Lumenbehoud:**	L80B10@60000h
Distributie licht emissie:	Direct	**DFF - Neerwaartse licht uittreeding [%]:**	100
UFF - Opwaartse licht uittreeding [%]:	0		

Om een constante actualisering van haar producten te bevorderen, behoudt PERFORMANCE iN LIGHTING zich het recht voor om zonder voorafgaande kennisgeving, wijzigingen aan te brengen. Daarom is het altijd aan te raden om de laatste versie te lezen die op de website www.performanceinlighting.com is gepubliceerd. Geleverde lumenoutput en stroomverbruik, inclusief verliezen, zijn onderhevig aan een tolerantie van +/-7%. Tenzij anders vermeld, gelden de waarden bij een omgevingstemperatuur van 25°C. De garantievoorwaarden zijn beschikbaar op https://www.performanceinlighting.com/qr/company/led-warranty

For information:
PERFORMANCE iN LIGHTING S.p.A. Headquarters - Italy
Viale del Lavoro 9/11
37030 Colognola ai Colli Verona - Italy
Tel. +39 045 61 59 211

info.it@pil.lighting
www.performanceinlighting.com

Fotometrische gegevens

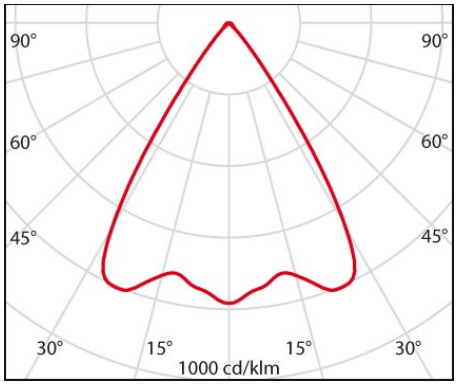

Optionele accessoires

EB433 + EB434



8433961

Levensmiddelenfilter voor vleesproducten



8433962

Levensmiddelenfilter voor bakkerijproducten



8433963

Levensmiddelenfilter voor fruit en kaas



8433964

Levensmiddelenfilter voor groenten



8433965

Levensmiddelenfilter voor visproducten

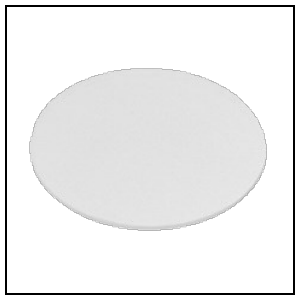

8414900

Veiligheidsglas mat

Om een constante actualisering van haar producten te bevorderen, behoudt PERFORMANCE iN LIGHTING zich het recht voor om zonder voorafgaande kennisgeving, wijzigingen aan te brengen. Daarom is het altijd aan te raden om de laatste versie te lezen die op de website www.performanceinlighting.com is gepubliceerd. Geleverde lumenoutput en stroomverbruik, inclusief verliezen, zijn onderhevig aan een tolerantie van +/-7%. Tenzij anders vermeld, gelden de waarden bij een omgevingstemperatuur van 25°C. De garantievoorwaarden zijn beschikbaar op https://www.performanceinlighting.com/qr/company/led-warranty

For information:
PERFORMANCE iN LIGHTING S.p.A. Headquarters - Italy
Viale del Lavoro 9/11
37030 Colognola ai Colli Verona - Italy
Tel. +39 045 61 59 211

info.it@pil.lighting
www.performanceinlighting.com