PRODUCTINFORMATIEBLAD
FL FLEX DA P 40W 840 A45X140 WAL

FLOODLIGHT FLEX DALI ASYMMETRIC 45 X 140 | DALI D4i schijnwerper met zeer brede bundel, asymmetrische lichtverdeling voor gebiedsverlichting



Toepassingsgebieden

- Kustgebieden, zoals havens
- Algemene verlichting buitenruimte
- Parking
- Geschikt voor binnen- en buitensportfaciliteiten
- Architecturale verlichting
- Industrie
- Directe vervanging van armaturen met HID lampen

Productvoordelen

- Corrosiebestendigheid C5: getest in omgevingen met een hoog zoutgehalte
- Armatuur is servicebaar: LED driver kan worden vervangen
- Flexibele toepassing dankzij een reeks verschillende lumenpakketten en uitstralingshoeken
- 3 kabelinvoeren voor flexibel gebruik en eenvoudige verbinding tussen armaturen
- Geïntegreerde ontluchter voor het voorkomen van condensatie in het armatuur
- Energiebesparing tot 91% vergeleken met halogeenschijnwerpers
- Energiebesparing tot 51% vergeleken met armaturen met conventionele ontladingslampen
- Geen lichtuitstraling in de bovenste helft van het armatuur (ULOR 0%) bij een kanteling van 0°
- Intelligent ontwerp van de waterafvoer om stilstaand water te voorkomen
- Eenvoudige hoekverstelling door vergrendeling per 2,5°
- Duidelijke hoekgraadindicatie
- Sleutelgat voor installatiegemak

Productkenmerken



© 2025, LEDVANCE GmbH. Alle rechten voorbehouden.

- Corrosiebestendigheid C5 gebaseerd op 1.500 uur zoutneveltest
- Hoog lichtrendement: tot 156 lm/W
- DALI D4i-drivers voor slimme stadstoepassingen
- Daisy chaining mogelijk
- Hoge overspanningsbeveiliging: tot 10 kV (L/N-PE), 6 kV (L-N)
- Hoge levensduur (L70/B50): tot 120.000 uur (bij 25°C)
- Lumenpakketten tot 70.000 lm
- Extra versie met kleurtemperatuur van 2.200K beschikbaar

© 2025, LEDVANCE GmbH. Alle rechten voorbehouden.

TECHNISCHE GEGEVENS

ELEKTRISCHE GEGEVENS

Nominale vermogen	40,00 W
Nominale spanning	220…240 V
Netfrequentie	50…60 Hz
Nominale stroom	196,000 mA
Inschakelstroom	74.4 A
Inschakelstroomtijd T_{h50}	224 µs
Max. armaturen op stroomonderbreke B16 A	8
Max. aantal armaturen per leidingbeveiligingsschakelaar C10	8
Max. aantal armaturen per leidingbeveiligingsschakelaar C16	14
Arbeidsfactor λ	> 0,90
Totale harmonische vervorming	< 20 %
Veiligheidsklasse	I
Piek bestendigeheid	6 kV
Stootstroomvastheid (L/N - aarde)	10 kV
Bedrijfsmodus	Integrated LED driver
Dimmer interface	DALI D4I

Fotometrische gegevens

Lichtstroom	6100 lm
Lichtstroom efficiëntie	153 lm/W
Kleurtemperatuur	4000 K
Lichtkleur	Koel wit
Kleurweergave-index Ra	> 80
Standaardafwijking van kleurproeven	5 sdcm
Flikkervrij	Ja
Flikkerwaarde Pst LM	<1
Stroboscoopeffect waarde SVM	<0.4
Fotobiologische veiligheidsgroep EN62778	RG1
Stralingshoek	45 ° x 140 °

© 2025, LEDVANCE GmbH. Alle rechten voorbehouden.

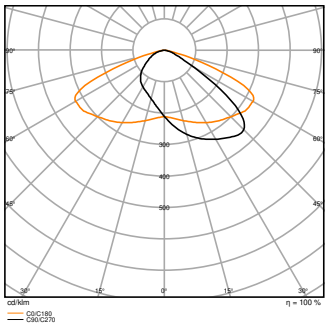

FL FLEX P 40W ML 840 A45X140 WAL LEDV

AFMETINGEN & GEWICHT

Lengte	406,00 mm
Breedte	277,00 mm
Hoogte	67,00 mm
Product gewicht	3800,00 g

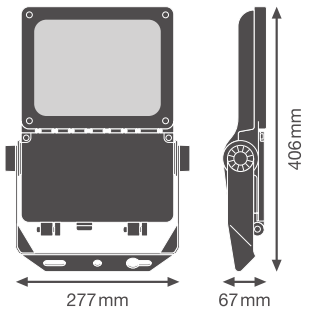

FL FLEX P WAL

MATERIALEN & KLEUREN

Kleur van het product	Wit alumnium
Kleur behuizing	Wit alumnium
Body materiaal	Aluminum
Materiaal afdekking	Glas
Materiaal van lichtuitstralend oppervlak	Glas
Glow Wire Test volgens IEC 60695-2-12	850 °C

© 2025, LEDVANCE GmbH. Alle rechten voorbehouden.

Kwikgehalte	0.0 mg

TOEPASSING & MONTAGE

Omgevingstemperatuur bereik	-30…+50 °C
Opslagtemperatuur	-30…+80 °C
Type aansluiting	Schroefloze terminal
Type bescherming	IP66
Beschermklasse IK (Schok bestendi [PIM]	IK08
Corrosieweerstandsklasse volgens EN 12944	C5
Dimbaar	Ja
Type of dimming [GMS]	DALI D4I
Montagetype	Surface
Montagelocatie	Muur / Mast / Verdieping / Plafond
Toepassingsomgeving	Buiten
Instelbaar	Ja
Met lichtbron	Ja

Levensduur

Levensduur L70/B50 @ 25 °C	120000 h [1)]
Levensduur L80/B10 @ 25 °C	100000 h [1)]
Nominale levensduur L80/B50 bij 25°C	100000 h
Levensduur L90/B10 @ 25 °C	50000 h
Aantal schakelcycli	100000

1) t[h]: L70 / B50 @ 25 °C (Ta), t[h]: L80 / B10 @ 25 °C (Ta), t[h]: L90 / B10 @ 25 °C (Ta)

VOORSCHAKELAPPARATUUR

Uitgangsstroom:	2100 mA
E-VSA - Uitgangsrimpelstroom	< 10 %

CERTIFICATEN & NORMEN

Normen	CE / CB / ENEC / UKCA
Gelimiteerde oppervlaktetemperatuur	Ja
Vervangbare LED module	Niet vervangbaar

Technische uitrusting

– Levering zonder kabels

© 2025, LEDVANCE GmbH. Alle rechten voorbehouden.

– Tweede kabelwartel inbegrepen
– 2 rubberen inzetstukken voor 6,5 - 7,5 mm kabels inbegrepen

DOWNLOADS

	Documenten en certificaten	Naam document
PDF	Gebruiksaanwijzing / veiligheidsinstructies	FL FLEX P DALI
PDF	Juridische informatie	Informationstext 18 Abs 4 ElektroG
PDF	Juridische informatie	Safety Insert G11205497
PDF	Juridische informatie	LSI FL FLEX DALI
PDF	Juridische informatie	Legal insert G11231557
PDF	Conformiteitsverklaringen	CE FL FLEX P
PDF	Conformiteitsverklaringen UKCA	UKCA FL FLEX P
PDF	Certificaten	ENEC FL FLEX P

	Fotometrische- en lichtontwerpbestanden	Naam document
IES	IES-bestand (IES)	FL FLEX DA P 40W 840 A45X140 WAL LEDV_IES
LDT	LDT-bestand (Eulumdat)	FL FLEX DA P 40W 840 A45X140 WAL LEDV_LDT
ULD	ULD-bestand (DIALux)	FL FLEX DA P 40W 840 A45X140 WAL
ROLF	ROLF-bestand (RELUX)	FL FLEX DA P 40W 840 A45X140 WAL
	Lichtverdelingscurve type polair	FL FLEX P 40W ML 840 A45X140 WAL LEDV

	CAD/BIM-bestanden	Naam document
RFA	BIM Revit 3D	Floodlight Flex
STEP	BIM Step 3D	FL FLEX 40W

© 2025, LEDVANCE GmbH. Alle rechten voorbehouden.

LOGISTIEKE GEGEVENS

Productcode	Verpakkingseenheid (stuks per verpakking)	Afmetingen (lengte x breedte x hoogte)	Brutogewicht	Volume
4099854373183	Verzenddoos 1	482 mm x 322 mm x 114 mm	4805.00 g	17.69 dm^3

De genoemde productcodes beschrijven de kleinste hoeveelheid die besteld kan worden. Eén verzendeenheid kan bestaan uit één of meer afzonderlijke producten. Bij het plaatsen van een order enkele of veelvouden van de verpakkingseenheid invoeren.

Referenties / Links

– Voor garantie zie www.benelux.ledvance.com/garantie

DISCLAIMER

Onder voorbehoud van verandering zonder kennisgeving. Fouten en drukfouten voorbehouden. Zorg ervoor dat u de meest recente versie gebruikt.

© 2025, LEDVANCE GmbH. Alle rechten voorbehouden.