DL ROUND MIDI

Bestelnr. 3108966



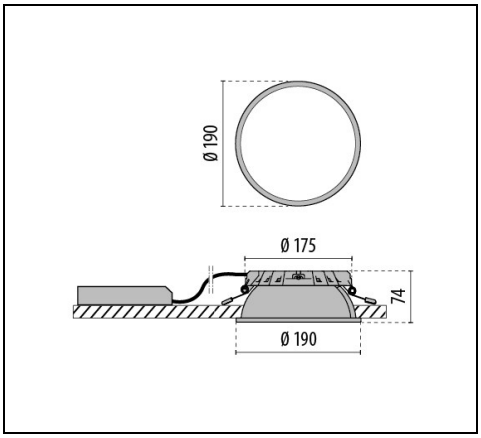

IP 20 | IP 20 IP 44 | CLASS I

Omschrijving

Downlight voor binnen, modulair, bestaande uit:
- Ledmodule, persgegoten aluminium koellichaam, reflector met geïntegreerde plafondring, afscherming en externe voedingsunit
- Alle componenten kunnen achteraf zonder gereedschap worden vervangen
- Geïntegreerde afscherming met optimale verstrooiing voor een zeer hoge gelijkmatigheid
- Hoogwaardig Thermomanagement door middel van een aluminium koellichaam met FAST technologie (Flexible Air Stream Technology)
- Armatuur inclusief driver
- Geschikt voor plafonddiktes van 1-25 mm
- Eenvoudig te installeren zonder gereedschap

Opties:
- Hoogglanzende modulaire reflector met radiaal raster en geïntegreerd plafondframe van gemetalliseerd spuitgegoten ABS met lichtdichte bevestiging aan de ledmodule
- Reflector met geïntegreerde plafondring van spuitgegoten ABS (wit) met lichtdichte bevestiging aan de ledmodule en een gematteerde kunststof afscherming (IP54)

Om een constante actualisering van haar producten te bevorderen, behoudt PERFORMANCE iN LIGHTING zich het recht voor om zonder voorafgaande kennisgeving, wijzigingen aan te brengen. Daarom is het altijd aan te raden om de laatste versie te lezen die op de website www.performanceinlighting.com is gepubliceerd. Geleverde lumenoutput en stroomverbruik, inclusief verliezen, zijn onderhevig aan een tolerantie van +/-7%. Tenzij anders vermeld, gelden de waarden bij een omgevingstemperatuur van 25°C. De garantievoorwaarden zijn beschikbaar op https://www.performanceinlighting.com/qr/company/led-warranty

For information:
PERFORMANCE iN LIGHTING S.p.A. Headquarters - Italy
Viale del Lavoro 9/11
37030 Colognola ai Colli Verona - Italy
Tel. +39 045 61 59 211

info.it@pil.lighting
www.performanceinlighting.com

Product gegevens

ETIM Groep:	EG000027	**ETIM Klasse:**	EC001744

Algemene informatie

Lamphouder:	LED	**Lichtbron:**	LED
Nominale lichtstroom [lm]:	2100	**Reële lichtstroom [lm]:**	1780
Armatuur wattage [W]:	13 W	**Specifieke lichtstroom [lm/W]:**	137
CRI:	80	**Kleurtemperatuur [K]:**	4000
Kleur / Afwerking:	SL-10 / Zilver / Structuur mat	**IP waarde:**	IP20
IP waarde van onder/van boven:	IP20/IP44	**Impact resistance / impact energy:**	IK07 2J xx5
Beschermingsklasse:	I	**Optiek:**	C/EW - Cirkelvormige extra verspreidende
Stralings-hoek:	2 x 41°	**Nettogewicht [kg]:**	0.689
Totale diameter [mm]:	190	**Totale hoogte [mm]:**	74
Gatmaat diameter [mm]:	Ø 175	**Minimale inbouw diepte [mm]:**	80

Mechanische eigenschappen

Vorm:	Rond 150 ≤ x ≤ 300 mm	**Materiaal behuizing:**	Aluminium
Materiaal afscherming:	Opal plastic	**Gloeidraadtest [°C]:**	650 °C

Elektrische eigenschappen

Spanningstype:	AC/DC	**Ingangsspanning [V AC]:**	220/240
Ingangsfrequentie [Hz]:	0/50/60	**Arbeidsfactor / COS Φ:**	>0.9
Ingangsspanning [V DC]:	176/280	**Aanloopstroom [A/µs]:**	15 / 204
C10 1.5 mm²:	41	**C16 2.5 mm²:**	66
B10 1.5 mm²:	25	**B16 2.5 mm²:**	40

Installatie

Plaats van toepassing:	Indoor	**Montage type:**	Downlights en spots
Min. Omgevingstemperatuur [°C]:	10	**Max. Omgevingstemperatuur [°C]:**	40

Verlichtings functies

MacAdam:	3	**Lumenbehoud:**	L80B10@50000h
Distributie licht emissie:	Direct	**UGR max.:**	21.5

Om een constante actualisering van haar producten te bevorderen, behoudt PERFORMANCE iN LIGHTING zich het recht voor om zonder voorafgaande kennisgeving, wijzigingen aan te brengen. Daarom is het altijd aan te raden om de laatste versie te lezen die op de website www.performanceinlighting.com is gepubliceerd. Geleverde lumenoutput en stroomverbruik, inclusief verliezen, zijn onderhevig aan een tolerantie van +/-7%. Tenzij anders vermeld, gelden de waarden bij een omgevingstemperatuur van 25°C. De garantievoorwaarden zijn beschikbaar op https://www.performanceinlighting.com/qr/company/led-warranty

For information:
PERFORMANCE iN LIGHTING S.p.A. Headquarters - Italy
Viale del Lavoro 9/11
37030 Colognola ai Colli Verona - Italy
Tel. +39 045 61 59 211

info.it@pil.lighting
www.performanceinlighting.com

Fotometrische gegevens

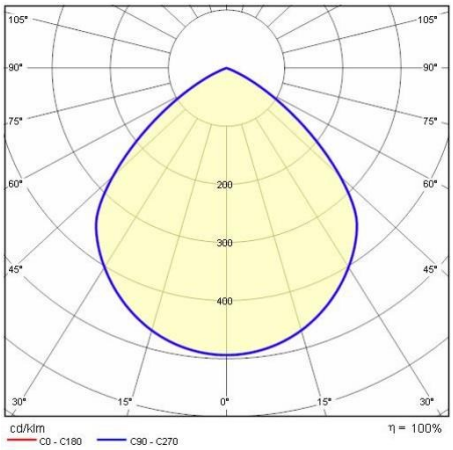

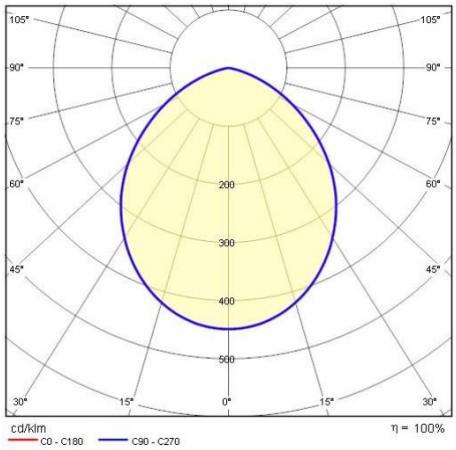

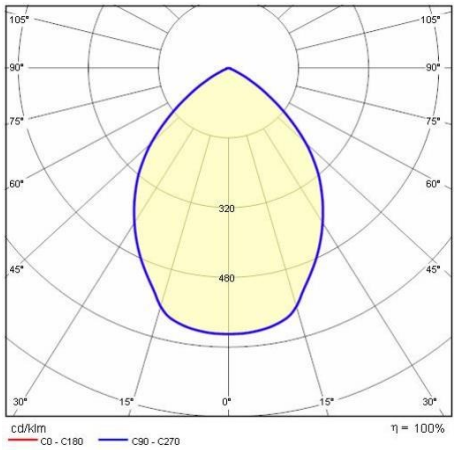

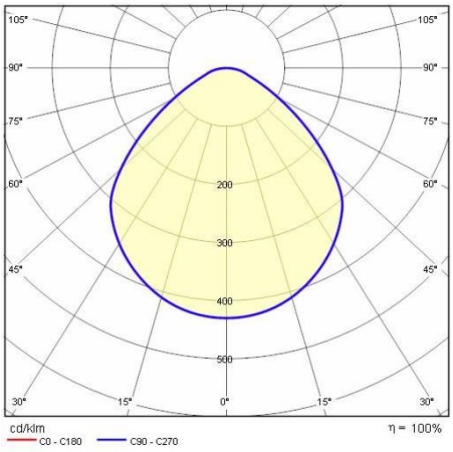

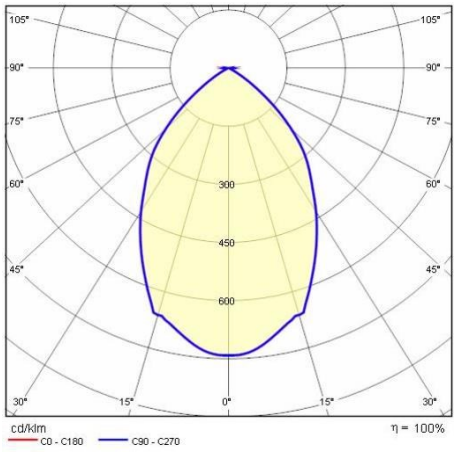

Optionele accessoires

DL ROUND MIDI



3109006

Wit reflector DL ROUND MIDI



3109007

Zwarte reflector DL ROUND MIDI

Om een constante actualisering van haar producten te bevorderen, behoudt PERFORMANCE iN LIGHTING zich het recht voor om zonder voorafgaande kennisgeving, wijzigingen aan te brengen. Daarom is het altijd aan te raden om de laatste versie te lezen die op de website www.performanceinlighting.com is gepubliceerd. Geleverde lumenoutput en stroomverbruik, inclusief verliezen, zijn onderhevig aan een tolerantie van +/-7%. Tenzij anders vermeld, gelden de waarden bij een omgevingstemperatuur van 25°C. De garantievoorwaarden zijn beschikbaar op https://www.performanceinlighting.com/qr/company/led-warranty

For information:
PERFORMANCE iN LIGHTING S.p.A. Headquarters - Italy
Viale del Lavoro 9/11
37030 Colognola ai Colli Verona - Italy
Tel. +39 045 61 59 211

info.it@pil.lighting
www.performanceinlighting.com



3109008

Louvre reflector DL ROUND MIDI



3109009

Gematteerde kunststof afscherming (IP54) DL ROUND MIDI

Om een constante actualisering van haar producten te bevorderen, behoudt PERFORMANCE iN LIGHTING zich het recht voor om zonder voorafgaande kennisgeving, wijzigingen aan te brengen. Daarom is het altijd aan te raden om de laatste versie te lezen die op de website www.performanceinlighting.com is gepubliceerd. Geleverde lumenoutput en stroomverbruik, inclusief verliezen, zijn onderhevig aan een tolerantie van +/-7%. Tenzij anders vermeld, gelden de waarden bij een omgevingstemperatuur van 25°C. De garantievoorwaarden zijn beschikbaar op https://www.performanceinlighting.com/qr/company/led-warranty

For information:
PERFORMANCE iN LIGHTING S.p.A. Headquarters - Italy
Viale del Lavoro 9/11
37030 Colognola ai Colli Verona - Italy
Tel. +39 045 61 59 211

info.it@pil.lighting
www.performanceinlighting.com