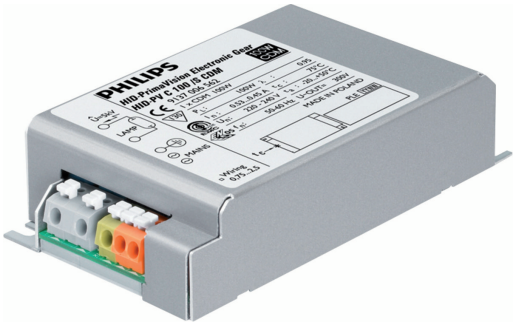

HID-PrimaVision Compact CDM

HID-PV C 35 /S CDM 220-240V 50/60Hz NG

Compact en lichtgewicht elektronisch HID-VSA van hoge kwaliteit voor optimale en betrouwbare prestaties van 35, 50 en 70 W CDM-lampen.

Product gegevens

Bedrijfs- en elektrische gegevens	
Ingangsspanning	220 tot 240 V
Ingangsfrequentie	50 to 60 Hz
Ingangsfrequentie	50 tot 60 Hz
Duur aanloopstroom	0,25 ms
Aanlooppiekstroom (max.)	26 A
Aantal producten op MCB (16 A Type B) (nom.)	24

Bedrading	
Kabellengte van apparaat tot lamp	1,5 m
Connectortype	Insert

Operationele temperatuur	
Levensduur T-behuizing (nom.)	80 °C
T-behuizing maximaal (max.)	80 °C

Eigenschappen behuizing en afmetingen	
Behuizing	/S
Nettogewicht (per stuk)	0,216 kg

Keurmerken en classificaties	
Veiligheidsnorm	EN 61347-2-12
Milieunorm	ISO 14001
Keurmerken	CE-markering ENEC-certificaat
CE-markering	Ja
Bereik omgevingstemperatuur	-20 °C t/m 55 °C

Productgegevens	
Productnaam voor bestelling	HID-PV C 35 /S CDM 220-240V 50/60Hz NG
Volledige productnaam	HID-PV C 35 /S CDM 220-240V 50/60Hz NG
Full EOC	872790085962100
Bestelcode	8711500881687
Materiaalnr. (12NC)	913700652766
Lokale code	PVC035SCDM
Numerator - Aantal per pak	1
EAN/UPC - product/behuizing	8711500881687
Numerator - Dozen per buitendoos	12
EAN/UPC - Case	8727900859621

HID-PrimaVision Compact CDM

Maatschets

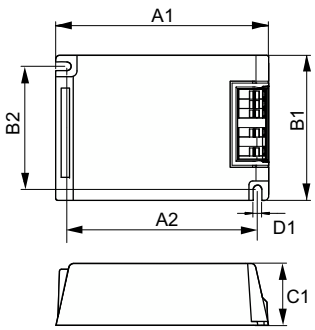

Product	D1	C1	A1	A2	B1	B2
HID-PV C 35 /S CDM 220-240V 50/60Hz NG	4,9 mm	32,2 mm	109,6 mm	98,5 mm	74,4 mm	63,7 mm

© 2025 Signify Holding Alle rechten voorbehouden. Signify doet geen uitspraken over en geeft geen garanties voor de nauwkeurigheid of volledigheid van de informatie in dit document en kan op geen enkele wijze aansprakelijk worden gesteld voor handelingen die op deze informatie worden gebaseerd. De informatie in dit document is niet bedoeld als offerte en maakt geen deel uit van enige aanbieding of overeenkomst, tenzij anderszins overeengekomen met Signify. Philips en het Philips schildembleem zijn gedeponeerde handelsmerken van Koninklijke Philips N.V.