GUELL 4 S/W

Bestelnr. 3117459



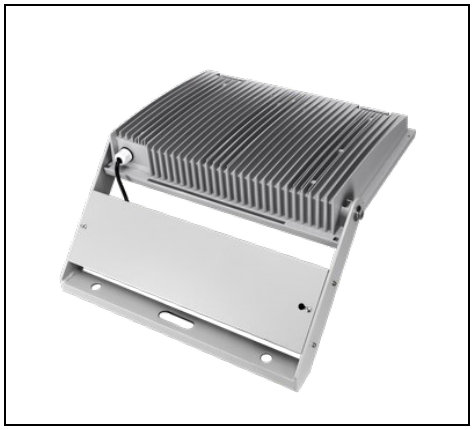

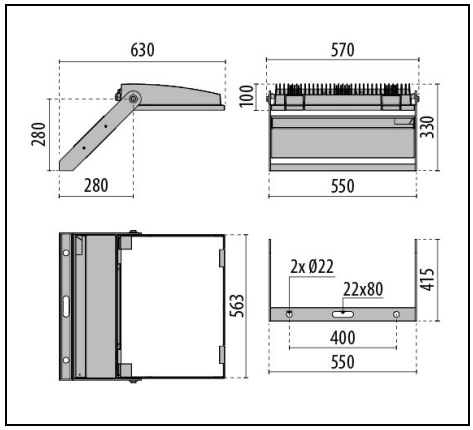

IP 66 | CLASS I | ULR<1 | CIEn°3>95 | 1-10 V | SPD 10kV

Omschrijving

Schijnwerper voor binnen en buiten bestaande uit:
- Behuizing van spuitgietaluminium gelakt met polyester poederlak na chemische conversiebehandeling van het oppervlak ISO 9227/12944 - ISO 9223 (C5)
- Afscherming van extra helder vlak gehard veiligheidsglas
- Reflectoren bijzonder hoogrenderend, van aluminium 99,99% zuiver, gepolijst, geoxideerd en zonder iridescentie
- Pakking in slijtvast siliconen
- Box voor elektrische aansluiting van technopolymeer
- Scheurbestendige kabelklem voor kabels Ø 7 - Ø 17 mm
- De versies met optiek A50/W zijn gemaakt met LED modules en reflectoren die speciaal zijn ontwikkeld voor omgevingen waar een lichtverdeling met een zeer grote asymmetrie nodig is
- Schroeven van roestvrij staal
- Klem van aluminium met stalen veer, kan niet los raken
- Beugel van staal gelakt met polyesterpoeder na voorafgaande thermische verzinking
- Kabelvak van plaatstaal gelakt met polyesterpoeder na voorafgaande thermische verzinking
- Compleet met extra voorziening voor bescherming tegen piekspanningen van het netwerk tot aan 10 kV (CM/DM)
- Te openen en te onderhouden armatuur (Toekomstbestendig)
- Neem contact op met de afdeling verkoop voor andere CRI
- Voor versies met A50 / W-optiek, neem contact op met de afdeling verkoop voor dimbare DALI-versies met externe voedingseenheid, tot een maximale afstand van 50 meter

Om een constante actualisering van haar producten te bevorderen, behoudt PERFORMANCE iN LIGHTING zich het recht voor om zonder voorafgaande kennisgeving, wijzigingen aan te brengen. Daarom is het altijd aan te raden om de laatste versie te lezen die op de website www.performanceinlighting.com is gepubliceerd. Geleverde lumenoutput en stroomverbruik, inclusief verliezen, zijn onderhevig aan een tolerantie van +/-7%. Tenzij anders vermeld, gelden de waarden bij een omgevingstemperatuur van 25°C. De garantievoorwaarden zijn beschikbaar op https://www.performanceinlighting.com/qr/company/led-warranty

For information:
PERFORMANCE iN LIGHTING S.p.A. Headquarters - Italy
Viale del Lavoro 9/11
37030 Colognola ai Colli Verona - Italy
Tel. +39 045 61 59 211

info.it@pil.lighting
www.performanceinlighting.com

Product gegevens

ETIM Groep:	EG000027	**ETIM Klasse:**	EC001744

Algemene informatie

Lamphouder:	LED	**Lichtbron:**	LED
Nominale lichtstroom [lm]:	59676	**Reële lichtstroom [lm]:**	58396
Armatuur wattage [W]:	428 W	**Specifieke lichtstroom [lm/W]:**	136
CRI:	70	**Kleurtemperatuur [K]:**	5000
Kleur / Afwerking:	GR-94 / Grijs metallic / Structuur mat	**IP waarde:**	IP66
Impact resistance / impact energy:	IK07 3J xx5	**Beschermingsklasse:**	I
Optiek:	S/W - Symmetrische verspreidende	**Nettogewicht [kg]:**	20.67
Totale lengte [mm]:	570	**Totale breedte [mm]:**	630
Totale hoogte [mm]:	330		

Mechanische eigenschappen

Vorm:	Rechthoekig	**Materiaal behuizing:**	Aluminium
Materiaal afscherming:	Glas	**Frontale oppervlakte [m^2]:**	0.07
Laterale oppervlakte [m^2]:	0.06	**Bovenaanzicht oppervlakte [m^2]:**	0.32

Elektrische eigenschappen

Spanningstype:	AC	**Ingangsspanning [V AC]:**	220/240
Ingangsfrequentie [Hz]:	50/60	**Arbeidsfactor / COS Φ:**	0.96
Piekspanningsbeveiliging | Gemeenschappelijk [kV]:	10.000000	**Piekspanningsbeveiliging | Differentiaal [kV]:**	6.000000
Aanloopstroom [A/µs]:	14 / 112	**C10 1.5 mm^2:**	3
C16 2.5 mm^2:	6	**B10 1.5 mm^2:**	2
B16 2.5 mm^2:	3		

Installatie

Plaats van toepassing:	Outdoor	**Montage type:**	Professionele schijnwerpers
Min. Omgevingstemperatuur [°C]:	-30	**Max. Omgevingstemperatuur [°C]:**	35
Min. afstand van verlichte object [m]:	1.00		

Verlichtings functies

MacAdam:	3	**Lumenbehoud:**	L70B10@130000h
Distributie licht emissie:	Direct	**Lumen intensiteit klasse:**	G*6
Geen lichtvervuiling (ULR = 0%):		**IPEA* (straat verlichting):**	A++
IPEA* (terreinen, rotondes):	A6+	**IPEA* (fiets-, voetpad):**	A3+

Om een constante actualisering van haar producten te bevorderen, behoudt PERFORMANCE iN LIGHTING zich het recht voor om zonder voorafgaande kennisgeving, wijzigingen aan te brengen. Daarom is het altijd aan te raden om de laatste versie te lezen die op de website www.performanceinlighting.com is gepubliceerd. Geleverde lumenoutput en stroomverbruik, inclusief verliezen, zijn onderhevig aan een tolerantie van +/-7%. Tenzij anders vermeld, gelden de waarden bij een omgevingstemperatuur van 25°C. De garantievoorwaarden zijn beschikbaar op https://www.performanceinlighting.com/qr/company/led-warranty

For information:
PERFORMANCE iN LIGHTING S.p.A. Headquarters - Italy
Viale del Lavoro 9/11
37030 Colognola ai Colli Verona - Italy
Tel. +39 045 61 59 211

info.it@pil.lighting
www.performanceinlighting.com

IPEA* (groen):	A3+	**IPEA* (historische stadscentra):**	A8+

Om een constante actualisering van haar producten te bevorderen, behoudt PERFORMANCE iN LIGHTING zich het recht voor om zonder voorafgaande kennisgeving, wijzigingen aan te brengen. Daarom is het altijd aan te raden om de laatste versie te lezen die op de website www.performanceinlighting.com is gepubliceerd. Geleverde lumenoutput en stroomverbruik, inclusief verliezen, zijn onderhevig aan een tolerantie van +/-7%. Tenzij anders vermeld, gelden de waarden bij een omgevingstemperatuur van 25°C. De garantievoorwaarden zijn beschikbaar op https://www.performanceinlighting.com/qr/company/led-warranty

For information:
PERFORMANCE iN LIGHTING S.p.A. Headquarters - Italy
Viale del Lavoro 9/11
37030 Colognola ai Colli Verona - Italy
Tel. +39 045 61 59 211

info.it@pil.lighting
www.performanceinlighting.com

Fotometrische gegevens

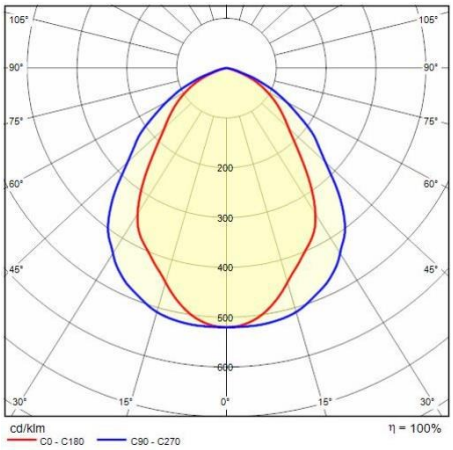

Optionele accessoires

GUELL 4 A/W - S/W

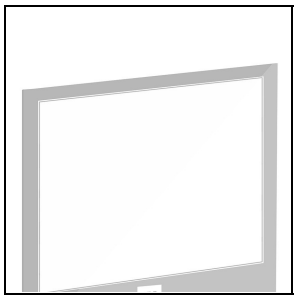

14465794

Soft glas GUELL 4

GR-94 / Grijs metallic

GUELL 4

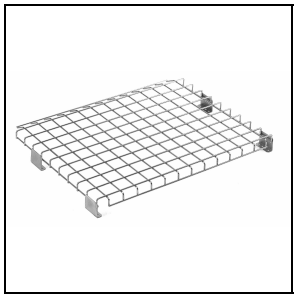

14452702

Beschermingkorf

Om een constante actualisering van haar producten te bevorderen, behoudt PERFORMANCE iN LIGHTING zich het recht voor om zonder voorafgaande kennisgeving, wijzigingen aan te brengen. Daarom is het altijd aan te raden om de laatste versie te lezen die op de website www.performanceinlighting.com is gepubliceerd. Geleverde lumenoutput en stroomverbruik, inclusief verliezen, zijn onderhevig aan een tolerantie van +/-7%. Tenzij anders vermeld, gelden de waarden bij een omgevingstemperatuur van 25°C. De garantievoorwaarden zijn beschikbaar op https://www.performanceinlighting.com/qr/company/led-warranty

For information:
PERFORMANCE iN LIGHTING S.p.A. Headquarters - Italy
Viale del Lavoro 9/11
37030 Colognola ai Colli Verona - Italy
Tel. +39 045 61 59 211

info.it@pil.lighting
www.performanceinlighting.com