PRODUCTINFORMATIEBLAD
DL ALU DALI DN 200 35 W 4000 K IP44/IP20 WT

DOWNLIGHT ALU DALI | Downlight armaturen met aluminium behuizing en DALI driver

GERMAN DESIGN AWARD NOMINEE 2019



VALUE CLASS

Toepassingsgebieden

- Directe vervanging voor armaturen met compact fluorescentielampen
- Algemene verlichting
- Publieke zones
- Trappenhuizen
- Gangen
- Foyers
- Winkels

Productvoordelen

- Geavanceerde functionaliteit vanwege het reeds meegeleverde DALI-stuurprogramma
- DALI-stuurprogramma met individuele installatie van het huidige armatuur is al geïnstalleerd
- Hoge lichtkracht
- Energiebesparingen van maximaal 60% (vergeleken met armaturen die CFL lampen gebruiken)
- Zeer homogeen licht
- Functioneel design
- Eenvoudige installatie met snelle aansluiting
- 5 jaar garantie

Productkenmerken



© 2024, LEDVANCE GmbH. All rights reserved.

– Geavanceerde toepassingen met DALI-lichtinstallaties
– Diameter van de benodigde plafondopening: 150 mm of 200 mm (afhankelijk van de uitvoering)
– IP-klasse: IP44

© 2024, LEDVANCE GmbH. All rights reserved.

TECHNISCHE GEGEVENS

ELEKTRISCHE GEGEVENS

Nominale vermogen	35,00 W
Nominale spanning	220…240 V
Netfrequentie	0/50/60 Hz
Nominale stroom	125,000 mA
Inschakelstroom	26 A
Inschakelstroomtijd T_{h50}	200 µs
Max. armaturen op stroomonderbreke B16 A	23
Max. aantal armaturen per leidingbeveiligingsschakelaar C10	23
Max. aantal armaturen per leidingbeveiligingsschakelaar C16	38
Arbeidsfactor λ	> 0,90
Totale harmonische vervorming	< 20 %
Veiligheidsklasse	II
Bedrijfsmodus	External LED driver

Fotometrische gegevens

Lichtstroom	3150 lm
Lichtstroom efficiëntie	90 lm/W
Kleurtemperatuur	4000 K
Lichtkleur	Koel wit
Kleurweergave-index Ra	> 80
Standaardafwijking van kleurproeven	≤6 sdcm
Lichtsterkte	-
Flikkerwaarde Pst LM	-
Stroboscoopeffect waarde SVM	-
Fotobiologische veiligheidsgroep EN62778	RG0
Fotobiologische veiligheidsgroep EN62471	RG0
Stralingshoek	100 °

© 2024, LEDVANCE GmbH. All rights reserved.

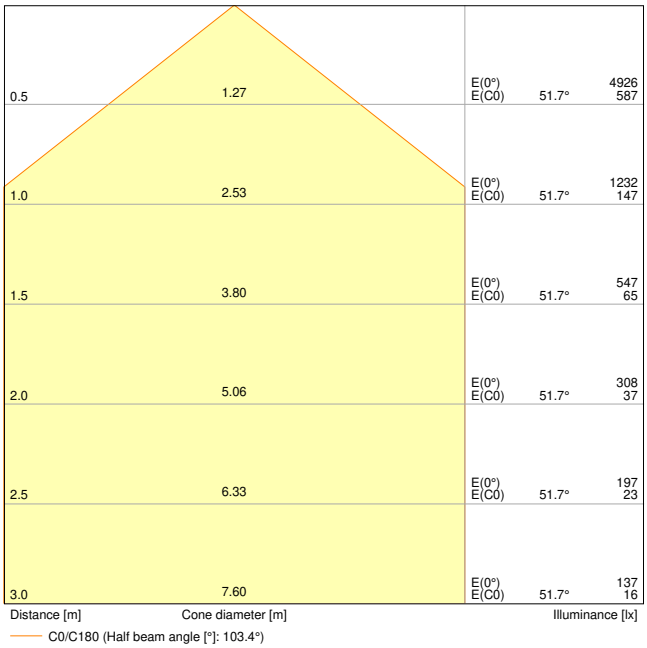

DL ALU DALI DN200 35W 4000K WT IP44

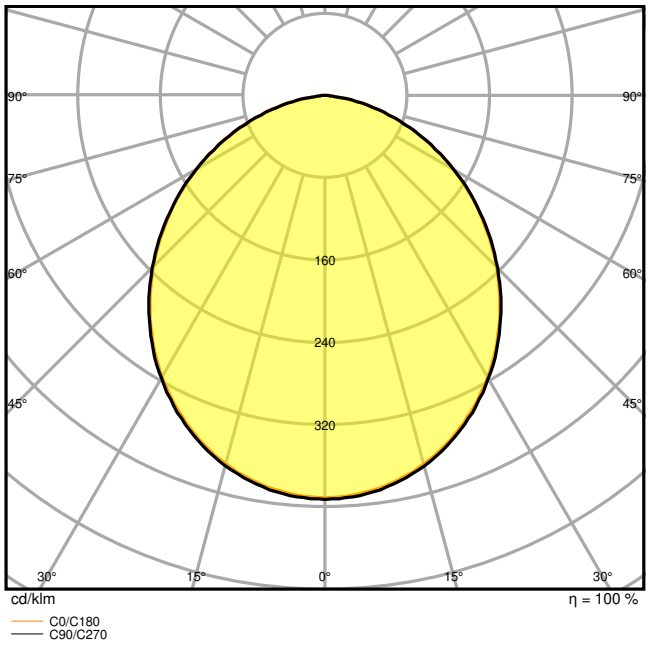

DL ALU DALI DN200 35W 4000K WT IP44

AFMETINGEN & GEWICHT

Diameter	215,00 mm
Hoogte	61,00 mm
Product gewicht	600,00 g

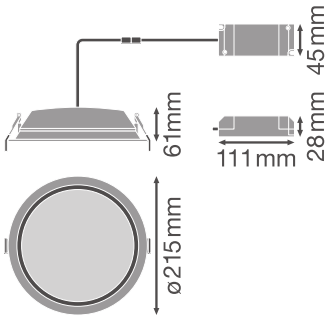

DL ALU DN200

MATERIALEN & KLEUREN

Kleur van het product	Wit
Kleur behuizing	Wit

© 2024, LEDVANCE GmbH. All rights reserved.

Body materiaal	Aluminum
Materiaal afdekking	Polymethylmethacrylate (PMMA)
Glow Wire Test volgens IEC 60695-2-12	650 °C
Kwikgehalte	0.0 mg

TOEPASSING & MONTAGE

Omgevingstemperatuur bereik	-20…+45 °C
Type aansluiting	Schroefloze terminal, 5-polig
Type bescherming	IP44/IP20
Beschermklasse IK (Schok bestendi [PIM]	IK02
Dimbaar	Ja
Type of dimming [GMS]	DALI
Montagetype	Recessed
Montagelocatie	Plafond
Toepassingsomgeving	Indoor
Diameter inbouw opening	200 mm
Inbouwdiepte	120 mm
Vervangbare LED module	Niet vervangbaar
Met lichtbron	Ja

Levensduur

Levensduur L70/B50 @ 25 °C	50000 h [1)]
Levensduur L80/B10 @ 25 °C	45000 h [1)]
Levensduur L90/B10 @ 25 °C	30000 h
Aantal schakelcycli	100000

1) t[h]: L70 / B50 @ 25 °C (Ta), t[h]: L80 / B10 @ 25 °C (Ta), t[h]: L90 / B10 @ 25 °C (Ta)

CERTIFICATEN & NORMEN

Normen	CE / CB / EAC
Gelimiteerde oppervlaktetemperatuur	Nee
Balschot veilig	Nee

AANVULLENDE PRODUCTGEGEVENS

Aantal inbegrepen lichtbronnen	Not relevant

OPTIONELE ACCESSOIRES

© 2024, LEDVANCE GmbH. All rights reserved.

Product image	Product name	EAN
	EM CONVERSION BOX	4058075237025

DOWNLOADS

	Documenten en certificaten	Document name
PDF	User instruction	DOWNLIGHT ALU DALI
PDF	Addon Technical Information	LSI DL ALU DALI
PDF	Declarations Of Conformity CE	Declaration of conformity
PDF	Declarations Of Conformity UKCA	DL ALU DALI WT IP44

	Fotometrische- en lichtontwerpbestanden	Document name
IES	IES file (IES)	DL ALU DALI DN200 35W 4000K WT IP44
LDT	LDT file (Eulumdat)	DL ALU DALI DN200 35W 4000K WT IP44
ULD	ULD file (DIALux)	DL ALU DALI DN200 35W-4000K WT
ROLF	ROLF file (RELUX)	DL ALU DALI DN200 35W-4000K
	UGR file (UGR table)	DL ALU DALI DN200 35W 4000K WT IP44
	LDC typ cone	DL ALU DALI DN200 35W 4000K WT IP44
	LDC typ polar	DL ALU DALI DN200 35W 4000K WT IP44

	CAD/BIM-bestanden	Document name
RFA	BIM_Revit_3D	Downlight ALU
STEP	CAD_STEP_3D	DL ALU 25W 35W

© 2024, LEDVANCE GmbH. All rights reserved.

	Aanbestedingsteksten	Document name
	Tender documenten	DOWNLIGHT ALU DALI 200 35 W 4000 K IP44IP20 WT-nl

LOGISTIEKE GEGEVENS

Productcode	Verpakkingseenheid (stuks per verpakking)	Afmetingen (lengte x breedte x hoogte)	Brutogewicht	Volume
4058075091696	Vouwdoos 1	225 mm x 225 mm x 110 mm	775.00 g	5.57 dm^3
4058075091702	Verzenddoos 8	658 mm x 466 mm x 263 mm	7950.00 g	80.64 dm^3

De genoemde productcodes beschrijven de kleinste hoeveelheid die besteld kan worden. Eén verzendeenheid kan bestaan uit één of meer afzonderlijke producten. Bij het plaatsen van een order enkele of veelvouden van de verpakkingseenheid invoeren.

AANVULLENDE CATALOGUSINFORMATIE

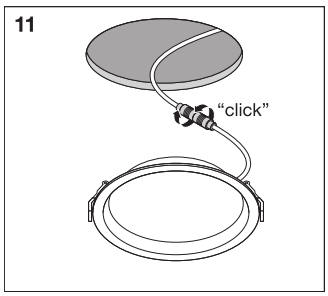

Referenties / Links

– Voor garantie zie www.benelux.ledvance.com/garantie

DISCLAIMER

Onder voorbehoud van verandering zonder kennisgeving. Fouten en drukfouten voorbehouden. Zorg ervoor dat u de meest recente versie gebruikt.

© 2024, LEDVANCE GmbH. All rights reserved.