PRODUCTINFORMATIEBLAD
FL FLEX P 130W ML 830 R60 WAL

FLOODLIGHT FLEX RADIAL SYMMETRIC 60 | Schijnwerper met radiale symmetrische lichtverdeling voor gebieden met middelhoge tot hoge masten



Toepassingsgebieden

- Kustgebieden, zoals havens
- Algemene verlichting buitenruimte
- Parking
- Geschikt voor binnen- en buitensportfaciliteiten
- Architecturale verlichting
- Industrie
- Directe vervanging van armaturen met HID lampen

Productvoordelen

- Corrosiebestendigheid C5: getest in omgevingen met een hoog zoutgehalte
- Armatuur is servicebaar: LED driver kan worden vervangen
- Flexibele toepassing dankzij een reeks verschillende lumenpakketten en uitstralingshoeken
- 3 kabelinvoeren voor flexibel gebruik en eenvoudige verbinding tussen armaturen
- Geïntegreerde ontluchter voor het voorkomen van condensatie in het armatuur
- Energiebesparing tot 91% vergeleken met halogeenschijnwerpers
- Energiebesparing tot 51% vergeleken met armaturen met conventionele ontladingslampen
- Geen lichtuitstraling in de bovenste helft van het armatuur (ULOR 0%) bij een kanteling van 0°
- Intelligent ontwerp van de waterafvoer om stilstaand water te voorkomen
- Eenvoudige hoekverstelling door vergrendeling per 2,5°
- Duidelijke hoekgraadindicatie
- Sleutelgat voor installatiegemak

Productkenmerken



© 2025, LEDVANCE GmbH. Alle rechten voorbehouden.

- Corrosiebestendigheid C5 gebaseerd op 1.500 uur zoutneveltest
- Hoog lichtrendement: tot 166 lm/W
- Multi Lumen-functie: 4 vermogensstanden selecteerbaar
- Daisy chaining mogelijk
- Hoge overspanningsbeveiliging: tot 10 kV (L/N-PE), 6 kV (L-N)
- Hoge levensduur (L70/B50): tot 120.000 uur (bij 25°C)
- Lumenpakketten tot 70.000 lm

© 2025, LEDVANCE GmbH. Alle rechten voorbehouden.

TECHNISCHE GEGEVENS

ELEKTRISCHE GEGEVENS

Nominale vermogen	130 W / 110,5 W / 91,0 W / 71,5 W
Nominale spanning	220…240 V
Netfrequentie	50…60 Hz
Nominale stroom	574,000 mA
Inschakelstroom	65.6 A
Inschakelstroomtijd T_{h50}	190 µs
Max. armaturen op stroomonderbreke B16 A	10
Max. aantal armaturen per leidingbeveiligingsschakelaar C10	10
Max. aantal armaturen per leidingbeveiligingsschakelaar C16	17
Arbeidsfactor λ	> 0,90
Totale harmonische vervorming	< 20 %
Veiligheidsklasse	I
Piek bestendigeheid	6 kV
Stootstroomvastheid (L/N - aarde)	10 kV
Bedrijfsmodus	Integrated LED driver

Fotometrische gegevens

Lichtstroom	19900 lm / 16900 lm / 14100 lm / 11300 lm
Lichtstroom efficiëntie	153 lm/W / 155 lm/W / 158 lm/W
Kleurtemperatuur	3000 K
Lichtkleur	Warm White
Kleurweergave-index Ra	> 80
Standaardafwijking van kleurproeven	5 sdcm
Lichtsterkte	20895 cd
Flikkervrij	Ja
Flikkerwaarde Pst LM	<1
Stroboscoopeffect waarde SVM	<0.4
Fotobiologische veiligheidsgroep EN62778	RG1
Stralingshoek	60 °

© 2025, LEDVANCE GmbH. Alle rechten voorbehouden.

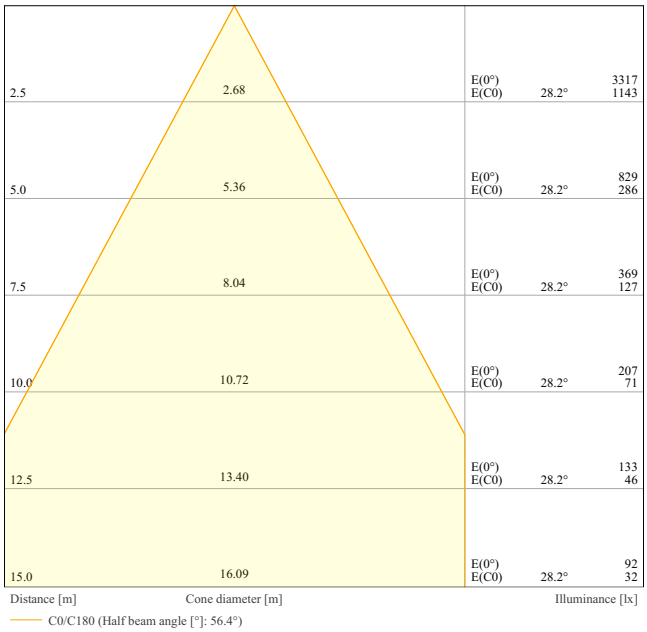

FL FLEX DA/P 130W 830 R60 WAL

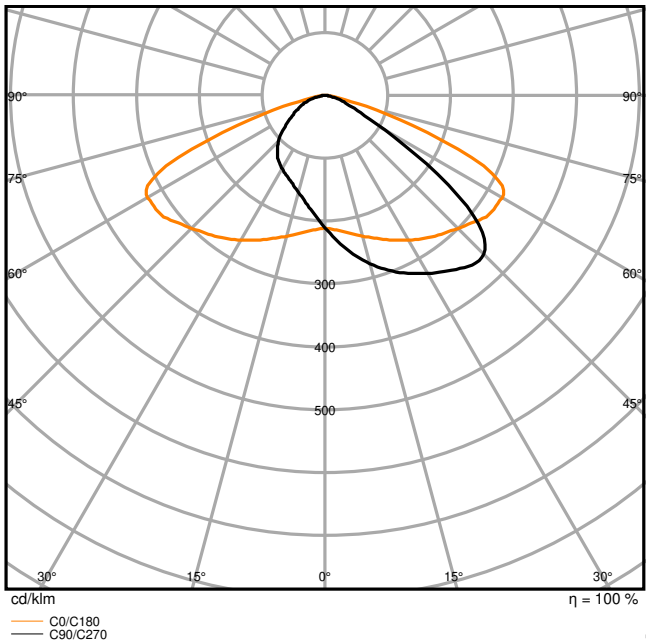

FL FLEX P 130W ML 830 R60 WAL LEDV

AFMETINGEN & GEWICHT

Lengte	492,00 mm
Breedte	361,00 mm
Hoogte	68,00 mm
Product gewicht	5900,00 g

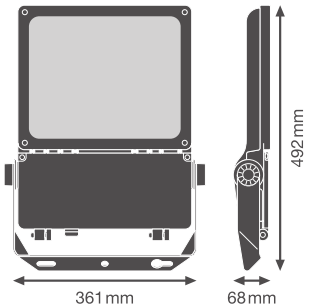

FL FLEX P WAL

MATERIALEN & KLEUREN

© 2025, LEDVANCE GmbH. Alle rechten voorbehouden.

Kleur van het product	Wit alumnium
Kleur behuizing	Wit alumnium
Body materiaal	Aluminum
Materiaal afdekking	Glas
Materiaal van lichtuitstralend oppervlak	Glas
Glow Wire Test volgens IEC 60695-2-12	850 °C
Kwikgehalte	0.0 mg

TOEPASSING & MONTAGE

Omgevingstemperatuur bereik	-30…+50 °C
Opslagtemperatuur	-30…+80 °C
Type aansluiting	Schroefloze terminal
Type bescherming	IP66
Beschermklasse IK (Schok bestendi [PIM]	IK08
Corrosieweerstandsklasse volgens EN 12944	C5
Dimbaar	Nee
Montagetype	Surface
Montagelocatie	Muur / Mast / Verdieping / Plafond
Toepassingsomgeving	Buiten
Instelbaar	Ja
Met lichtbron	Ja

Levensduur

Levensduur L70/B50 @ 25 °C	120000 h [1)]
Levensduur L80/B10 @ 25 °C	100000 h [1)]
Nominale levensduur L80/B50 bij 25°C	100000 h
Levensduur L90/B10 @ 25 °C	50000 h
Aantal schakelcycli	100000

1) t[h]: L70 / B50 @ 25 °C (Ta), t[h]: L80 / B10 @ 25 °C (Ta), t[h]: L90 / B10 @ 25 °C (Ta)

VOORSCHAKELAPPARATUUR

Uitgangsstroom:	3750 mA
E-VSA - Uitgangsrimpelstroom	< 10 %

CERTIFICATEN & NORMEN

Normen	CE / CB / ENEC / UKCA

© 2025, LEDVANCE GmbH. Alle rechten voorbehouden.

Gelimiteerde oppervlaktetemperatuur	Ja
Vervangbare LED module	Niet vervangbaar

AANVULLENDE PRODUCTGEGEVENS

Toegevoegde functie	MULTI SELECT

Technische uitrusting

- Levering zonder kabels
- Tweede kabelwartel inbegrepen
- 2 rubberen inzetstukken voor 6,5 - 7,5 mm kabels inbegrepen

DOWNLOADS

	Documenten en certificaten	Naam document
PDF	Gebruiksaanwijzing / veiligheidsinstructies	FL FLEX P ON-OFF
PDF	Juridische informatie	Informationstext 18 Abs 4 ElektroG
PDF	Juridische informatie	Safety Insert G11205497
PDF	Juridische informatie	LSI FL FLEX
PDF	Juridische informatie	Legal insert G11231557
PDF	Conformiteitsverklaringen	CE FL FLEX P
PDF	Conformiteitsverklaringen UKCA	UKCA FL FLEX P
PDF	Certificaten	ENEC FL FLEX P

	Fotometrische- en lichtontwerpbestanden	Naam document
IES	IES-bestand (IES)	FL FLEX P 130W ML 830 R60 WAL LEDV
LDT	LDT-bestand (Eulumdat)	FL FLEX P 130W ML 830 R60 WAL LEDV
ULD	ULD-bestand (DIALux)	FL FLEX P 130W ML 830 R60 WAL

© 2025, LEDVANCE GmbH. Alle rechten voorbehouden.

	Fotometrische- en lichtontwerpbestanden	Naam document
	ROLF-bestand (RELUX)	FL FLEX P 130W ML 830 R60 WAL
	Lichtverdelingscurve type kegel	FL FLEX DA/P 130W 830 R60 WAL
	Lichtverdelingscurve type polair	FL FLEX P 130W ML 830 R60 WAL LEDV

	CAD/BIM-bestanden	Naam document
	BIM Revit 3D	Floodlight Flex
	BIM Step 3D	FL FLEX 130W

LOGISTIEKE GEGEVENS

Productcode	Verpakkingseenheid (stuks per verpakking)	Afmetingen (lengte x breedte x hoogte)	Brutogewicht	Volume
4099854373350	Verzenddoos 1	572 mm x 402 mm x 119 mm	7203.00 g	27.36 dm^3

De genoemde productcodes beschrijven de kleinste hoeveelheid die besteld kan worden. Eén verzendeenheid kan bestaan uit één of meer afzonderlijke producten. Bij het plaatsen van een order enkele of veelvouden van de verpakkingseenheid invoeren.

AANVULLENDE CATALOGUSINFORMATIE

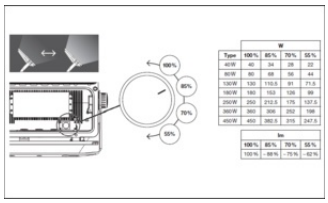

Referenties / Links

– Voor garantie zie www.benelux.ledvance.com/garantie

DISCLAIMER

Onder voorbehoud van verandering zonder kennisgeving. Fouten en drukfouten voorbehouden. Zorg ervoor dat u de meest recente versie gebruikt.

© 2025, LEDVANCE GmbH. Alle rechten voorbehouden.