

DynaVision Programmable Xtreme CDO

HID-DV PROG Xt 50 CDO Q 208-277V

Zeer betrouwbare en flexibele elektronische drivers voor CDO-lampen. ontworpen om te besparen op energiekosten via geïntegreerde regelaars met ingebouwde bliksembeveiliging en om de onderhoudskosten te verlagen dankzij de levensduur tot 80.000 uur. De Philips DynaVision Programmable-productfamilie is de perfecte basis voor elke soort oplossing voor verlichtingsmanagement.

Product gegevens

Bedrijfs- en elektrische gegevens	
Ingangsspanning	208-240-277 V
Ingangsfrequentie	50 to 60 Hz
Ingangsfrequentie	50 tot 60 Hz
Arbeidsfactor 50% belasting (min.)	0,95
Aardlekstroom (max.)	0,7 mA
Duur aanloopstroom	0,24 ms
Ingangsstroom (nom.)	0.27 A
Piek aanloopstroom (nom.)	28 A
Aantal producten op MCB (16 A Type B) (nom.)	11
Surge Protection (Common/Differential)	EN61547 (L-L 2 kV, L-G 4 kV), 10 kV TIL

Bedrading	
Kabellengte van apparaat tot lamp	10 m
Connectortype	WAGO 804-serie

Operationele temperatuur	
Levensduur T-behuizing (nom.)	80 °C

Dimbaarheid en regelsystemen	
Lichtregeling	PROG

Eigenschappen behuizing en afmetingen	
Behuizing	Q
Nettogewicht (per stuk)	0,820 kg

Keurmerken en classificaties	
Veiligheidsnorm	IEC 607, 609, 926, 928 [Er bestaat geen norm voor VSA's voor HID-lampen. Eisen in deze normen dienen gebruikt te worden indien zij relevant zijn voor het product.]
Milieunorm	ISO 14001

Wijziging van gegevens voorbehouden

DynaVision Programmable Xtreme CDO

Keurmerken	F-markering CE-markering ENEC-certificaat VDE-EMV-certificaat
CE-markering	Ja
Bereik omgevingstemperatuur	-30 °C t/m 55 °C

Bestelcode	8718291669166
Materiaalnr. (12NC)	913700692966
Lokale code	DVPROGXT50CDOQ
Numerator - Aantal per pak	1
EAN/UPC - product/behuizing	8718291669166
Numerator - Dozen per buitendoos	12
EAN/UPC - Case	8718291669173

Productgegevens

Productnaam voor bestelling	HID-DV PROG Xt 50 CDO Q 208-277V
Volledige productnaam	HID-DV PROG Xt 50 CDO Q 208-277V
Full EOC	871829166916600

Maatschets

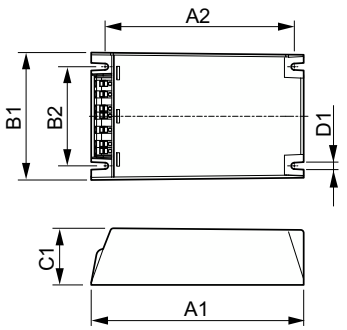

Product	D1	C1	A1	A2	B1	B2
HID-DV PROG Xt 50 CDO Q 208-277V	4,5 mm	40,0 mm	150,0 mm	133,6 mm	90,0 mm	70,0 mm

© 2025 Signify Holding Alle rechten voorbehouden. Signify doet geen uitspraken over en geeft geen garanties voor de nauwkeurigheid of volledigheid van de informatie in dit document en kan op geen enkele wijze aansprakelijk worden gesteld voor handelingen die op deze informatie worden gebaseerd. De informatie in dit document is niet bedoeld als offerte en maakt geen deel uit van enige aanbieding of overeenkomst, tenzij anderszins overeengekomen met Signify. Philips en het Philips schildembleem zijn gedeponeerde handelsmerken van Koninklijke Philips N.V.