

HF-PERFORMER Intelligent TL5 HE/HO

HF-Pi 2 28/35/49/80 TL5 EII

HF-Performer Intelligent is een reeks vlakke en slanke hoogfrequente elektronische VSA's met een laag gewicht, bestemd voor TL5 fluorescentielampen en gebaseerd op de Philips EII-technologie. Deze intelligente technologie maakt het mogelijk HE- en HO-lampen onderling uit te wisselen om een maximale logistieke flexibiliteit te verkrijgen bij het ontwerpen en verwerken van armaturen. Dankzij zijn slimme vermogensfunctionaliteit die gebaseerd is op de Philips EII-technologie, is de HF-Performer Intelligent optimaal geschikt voor een maximaal systeemrendement (CELMA EEI A2 BAT) in combinatie met de TL5- en TL5 Eco-lamp.

Product gegevens

Bedrijfs- en elektrische gegevens	
Ingangsspanning	220 tot 240 V
Ingangsfrequentie	50 to 60 Hz
Ingangsfrequentie	50 tot 60 Hz
Aardlekstroom (max.)	0,5 mA
Duur aanloopstroom	0,37 ms
Aanlooppiekstroom (max.)	31 A
Aantal producten op MCB (16 A Type B) (nom.)	8

Bedrading	
Connectortype ingangsaansluitingen	Insert
Connectortype uitgangsaansluitingen	Insert

Operationele temperatuur	
Levensduur T-behuizing (nom.)	75 °C
T-behuizing maximaal (max.)	75 °C

Eigenschappen behuizing en afmetingen	
Behuizing	L 425x30x22
Beschermingsklasse	IP 20 [Bescherming tegen vingers]
Nettogewicht (per stuk)	0,380 kg

Keurmerken en classificaties	
Energierendement-index	A2 BAT
Veiligheidsnorm	IEC 61347-2-3
Milieunorm	ISO 14001
Keurmerken	CE-markering ENEC-certificaat VDE-EMV-certificaat
CE-markering	Ja
Bereik omgevingstemperatuur	-25 °C t/m 50 °C

Wijziging van gegevens voorbehouden

HF-PERFORMER Intelligent TL5 HE/HO

Productgegevens	
Productnaam voor bestelling	HF-Pi 2 28/35/49/80 TL5 EII
Volledige productnaam	HF-Pi 2 28/35/49/80 TL5 EII
Full EOC	872790086250800
Bestelcode	8711500881199
Materiaalnr. (12NC)	913700652666
Lokale code	HFPI22880TL5EII

Numerator - Aantal per pak	1
EAN/UPC - product/behuizing	8711500881199
Numerator - Dozen per buitendoos	12
EAN/UPC - Case	8727900862508

Maatschets

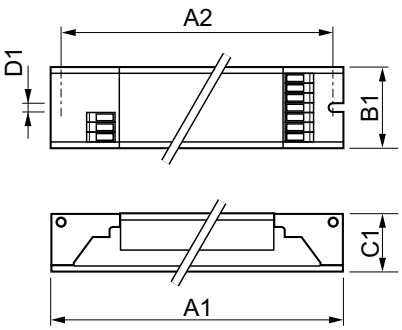

Product	D1	C1	A1	A2	B1
HF-Pi 2 28/35/49/80 TL5 EII	4,2 mm	22 mm	425 mm	415 mm	30 mm

© 2025 Signify Holding Alle rechten voorbehouden. Signify doet geen uitspraken over en geeft geen garanties voor de nauwkeurigheid of volledigheid van de informatie in dit document en kan op geen enkele wijze aansprakelijk worden gesteld voor handelingen die op deze informatie worden gebaseerd. De informatie in dit document is niet bedoeld als offerte en maakt geen deel uit van enige aanbieding of overeenkomst, tenzij anderszins overeengekomen met Signify. Philips en het Philips schildembleem zijn gedeponeerde handelsmerken van Koninklijke Philips N.V.