

CoreLine Tempo klein

BVP110 LED42/NW A

CoreLine Tempo klein, 4200 lm, 38 W, Neutraalwit, Asymmetrisch, 39° x 96°, Veiligheidsklasse I, Verstelbare montagebeugel

CoreLine Tempo Small is een bijzonder efficiënt assortiment armaturen, dat is ontworpen voor 1:1 vervanging van conventionele schijnwerperverlichtingstechnologie, waarbij dezelfde elektrische installatie en masten behouden blijven. Dit assortiment van stadsverlichting is ontworpen om HID-lampen van 70 W direct te vervangen. De armaturen verbruiken minder energie en vereisen minder investeringen dan conventionele installaties. Een beperkte reeks opties maakt het eenvoudig om de beste vervanging per lux te vinden voor de verlichting van jouw project.

Product gegevens

Algemene informatie	
Type lichtbron	LED42 [LED module 4200 lm]
Lichtbron vervangbaar	Nee
Aantal VSA's	1 unit
Driver/VSA inbegrepen	Ja
Opmerkingen:	*-Volgens de richtlijnen van Lighting Europe in het artikel “Evaluatie van de prestaties van LED-armaturen - januari 2018” is er geen statistisch relevant verschil in behoud van lichtopbrengst tussen B50 en bijvoorbeeld B10. Daarom is de waarde voor de gemiddelde nuttige gebruiksduur (B50) gelijk aan de waarde B10.

Lamptype	LED
Lamptype	LED
Waardeschaal	Beter
CE-markering	CE-markering
Garantieperiode	5 jaar
Brandbaarheidsmarkering	Voor montage op normaal brandbare oppervlakken
ENEC-markering	-
Gloeidraadtest	Temperatuur 650 °C, duur 30 s
Conform EU RoHS-richtlijn	Ja

Gegevens lichttechniek	
Lichtvervuiling naar boven (ULR)	88
Lichtstroom	4.200 lm

CoreLine Tempo klein

Standaard kantelhoek opzetmontage	0°
Standaard kantelhoek opschuifmontage	0°
Gecorreleerde kleurtemperatuur (nom)	4000 K
Lichtrendement (gespec.) (nom.)	111 lm/W
Kleurweergave-index (CRI)	80
Kleur lichtbron	Neutraalwit
Type optische lichtkap/lens	Vlak glas
Bundelspreiding armatuur	39° x 96°
Optiektype buiten	Asymmetrisch

Bedrijfs- en elektrische gegevens

Ingangsspanning	220 tot 240 V
Ingangsfrequentie	50 to 60 Hz
Aanloopstroom	5 A
Aanlooptijd inschakelpiek	0,06 ms
Energieverbruik	38 W
Arbeidsfactor	0.98
Aansluiting	Externe connector
Kabel	Kabel 0,5 m met kabelconnector
Aantal producten op MCB van 16 A type B	95

Operationele temperatuur

Omgevingstemperatuurbereik	-40 tot +35 °C

Dimbaarheid en regelsystemen

Dimbaar	Nee
Driver/VSA	Voedingsunit (aan/uit)
Bedieningsinterface	-
Constante lichtopbrengst	Nee

Eigenschappen behuizing en afmetingen

Materiaal behuizing	Gegoten aluminium
Reflectormateriaal	Acrylaat
Materiaal optiek	Acrylaat
Materiaal optische lichtkap/lens	Glas
Fixation material	Aluminium
Kleur behuizing	Aluminium en grijs
Bevestigingsvoorziening	Verstelbare montagebeugel
Vorm optische lichtkap/lens	Vlak
Afwerking optische lichtkap/lens	Helder
Totale lengte	285 mm
Totale breedte	254 mm
Totale hoogte	52 mm
Windbelastbaar oppervlak	0,052 m²
Afmetingen (hoogte x breedte x diepte)	52 x 254 x 285 mm

Keurmerken en classificaties

Beschermingsklasse	IP 65 [Bescherming tegen binnendringen van stof, straalwaterdicht]
IK-classificatie	IK08 [5 J, beschermd tegen vandalisme]
Surge Protection (Common/Differential)	Piekspanningsbeveiliging armatuur tot 10 kV, differentiële modus en 10 kV normale modus
Beschermingsklasse IEC	Veiligheidsklasse I
Fotobiologisch risico	Photobiological risk group 1 @200mm to EN62778

Initiële prestaties (conform IEC)

Tolerantie lichtstroom	+/-10%
Aanvankelijke kleurkwaliteit	(0.374, 0.369) SDCM <5
Tolerantie energieverbruik	+/-10%

Prestaties gedurende de tijd (conform IEC)

Uitvalpercentage voorschakelapparatuur bij mediane levensduur van 75.000 uur	7,5 %
Lumen maintenance at median useful life* 75000 h	L80

Toepassingsomstandigheden

Prestaties bij omgevingstemperatuur Tq	25 °C

Productgegevens

Full EOC	871016330635300
Productnaam voor bestelling	BVP110 LED42/NW A
Bestelcode	30635300
Lokale code	BVP1142NWA
Numerator - Aantal per pak	1
Numerator - Dozen per buitendoos	1
Materiaalnr. (12NC)	911401555231
Volledige productnaam	BVP110 LED42/NW A
EAN/UPC - Case	8710163306353
EAN/UPC - Product/Case	8710163306353

CoreLine Tempo klein

Maatschets

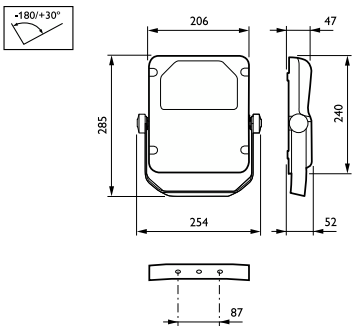

© 2023 Signify Holding Alle rechten voorbehouden. Signify doet geen uitspraken over en geeft geen garanties voor de nauwkeurigheid of volledigheid van de informatie in dit document en kan op geen enkele wijze aansprakelijk worden gesteld voor handelingen die op deze informatie worden gebaseerd. De informatie in dit document is niet bedoeld als offerte en maakt geen deel uit van enige aanbieding of overeenkomst, tenzij anderszins overeengekomen met Signify. Philips en het Philips schildembleem zijn gedeponeerde handelsmerken van Koninklijke Philips N.V.