PRODUCTINFORMATIEBLAD
FL 100 P 69W 10KLM 840 PS SY100 WT

FLOODLIGHT 100 | Veelzijdige Floodlight met een lichtopbrengst tot 10000 lm



Toepassingsgebieden

- Vervanging voor schijnwerpers met halogeenlampen
- Voor buitengebruik (IP66)
- D-bord volgens EN 60598-2-24 voor een brandgevaarlijke commerciële omgeving, bijv. door ophoping van stof
- Publieke zones
- Gevels van gebouwen
- Bouwplaatsen
- Parking

Productvoordelen

- Ademend membraan om de luchtuitwisseling te optimaliseren, zonder afbreuk te doen aan de IP-bescherming
- Zeer veelzijdig door selecteerbare vermogensstappen (Multi Lumen) op de behuizing
- Robuuste kabelwartel met geïntegreerde waterstopfunctie
- Veilige en zeer gelijkmatige verlichting, door matte en geharde glazen diffusor
- Helder, robuust en duurzaam
- Energiebesparingen van maximaal 90% vergeleken met halogeenlampschijnwerpers
- Geen lichtuitstraling in de bovenste helft van het armatuur (ULOR 0%) bij een kanteling van 0°

Productkenmerken

- Hoog lichtrendement: tot 150 lm/W
- IP-code: IP66
- Voorgeïnstalleerde, flexibele kabel van 1 m (H05RN-F), gewikkeld 3 x 1,0 mm^2 enkele draden
- Reflectorgebaseerde, symmetrische lichtverdeling met een uitstralingshoek van 100° x 100°
- Montagebeugel met 30° hoek en breed rotatiebereik

© 2025, LEDVANCE GmbH. Alle rechten voorbehouden.

TECHNISCHE GEGEVENS

ELEKTRISCHE GEGEVENS

Nominale vermogen	69 W / 53 W
Nominale spanning	220…240 V
Netfrequentie	50…60 Hz
Nominale stroom	310/260 mA
Inschakelstroom	18.8 A
Inschakelstroomtijd T_{h50}	86.2 µs
Max. armaturen op stroomonderbreke B16 A	40
Max. aantal armaturen per leidingbeveiligingsschakelaar C10	25
Max. aantal armaturen per leidingbeveiligingsschakelaar C16	25
Arbeidsfactor λ	> 0,90
Totale harmonische vervorming	< 20 %
Veiligheidsklasse	I
Piek bestendigeheid	4 kV
Stootstroomvastheid (L/N - aarde)	6 kV
Bedrijfsmodus	Integrated LED driver

Fotometrische gegevens

Lichtstroom	10000 lm / 8000 lm
Lichtstroom efficiëntie	145 lm/W
Kleurtemperatuur	4000 K
Lichtkleur	Koel wit
Kleurweergave-index Ra	80
Standaardafwijking van kleurproeven	5 sdcm
Stroboscoopeffect waarde SVM	≤0.9
Fotobiologische veiligheidsgroep EN62778	RG1
Fotobiologische veiligheidsgroep EN62471	RG1
Stralingshoek	100 ° x 100 °

© 2025, LEDVANCE GmbH. Alle rechten voorbehouden.

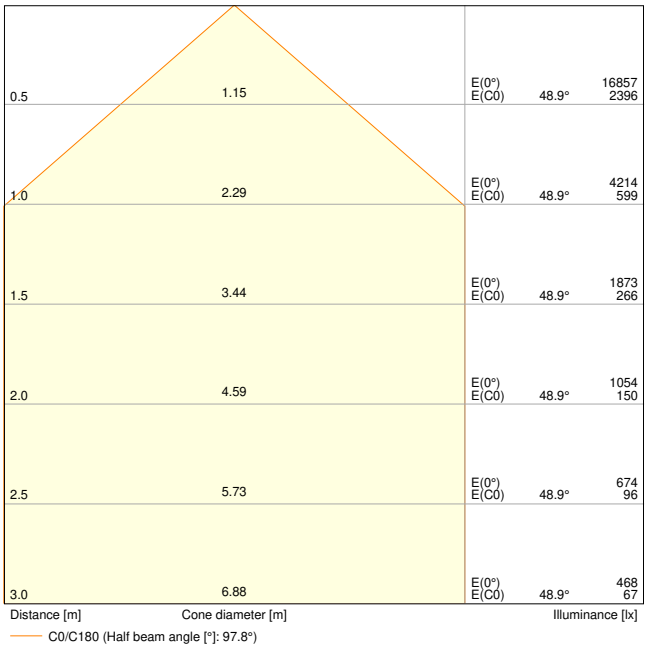

FL 100 P 69W 10KLM 840 PS SY100 WT

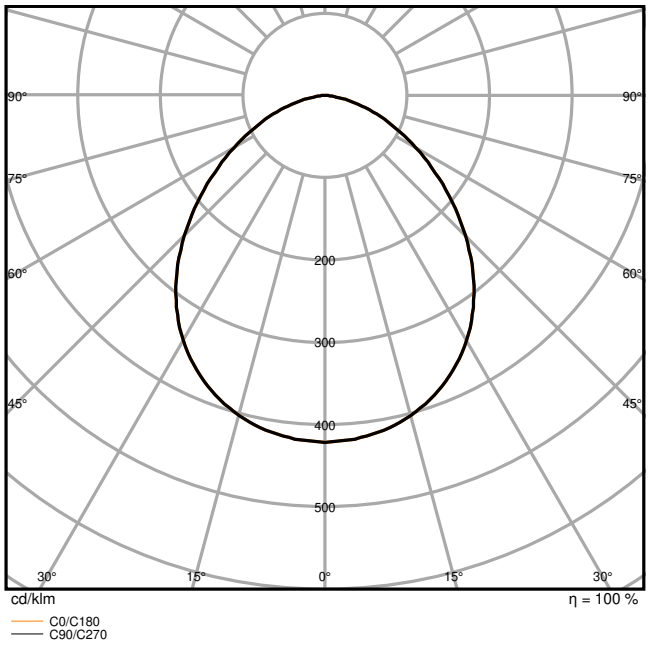

FL 100 P 69W 10KLM 840 PS SY100 WT

AFMETINGEN & GEWICHT

Lengte	236,00 mm
Breedte	52,00 mm
Hoogte	236,00 mm
Product gewicht	1712,00 g
Kabellengte	1000 mm

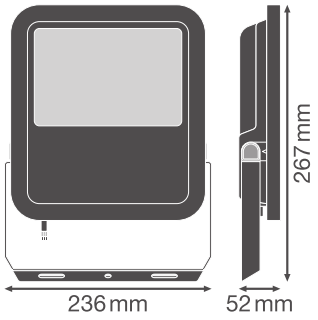

FL 100P SY100

MATERIALEN & KLEUREN

Kleur van het product	Wit
Kleur behuizing	Wit

© 2025, LEDVANCE GmbH. Alle rechten voorbehouden.

Body materiaal	Aluminum
Materiaal afdekking	Glas
Materiaal van lichtuitstralend oppervlak	Glas
Glow Wire Test volgens IEC 60695-2-12	650 °C
Kwikgehalte	0.0 mg

TOEPASSING & MONTAGE

Omgevingstemperatuur bereik	-30…+50 °C
Opslagtemperatuur	-40…+70 °C
Type aansluiting	Kabel, 3-polig
Type bescherming	IP66
Beschermklasse IK (Schok bestendi [PIM]	IK08
Corrosieweerstandsklasse volgens EN 12944	C4
Dimbaar	Nee
Montagetype	Surface
Montagelocatie	Muur / Mast / Verdieping / Plafond
Toepassingsomgeving	Buiten
Instelbaar	Ja
Met lichtbron	Ja

Levensduur

Levensduur L70/B50 @ 25 °C	100000 h [1)]
Levensduur L80/B10 @ 25 °C	75000 h [1)]
Nominale levensduur L80/B50 bij 25°C	70000 h
Levensduur L90/B10 @ 25 °C	35000 h

1) t[h]: L70 / B50 @ 25 °C (Ta), t[h]: L80 / B10 @ 25 °C (Ta), t[h]: L90 / B10 @ 25 °C (Ta)

VOORSCHAKELAPPARATUUR

Uitgangsstroom:	550 mA
E-VSA - Uitgangsrimpelstroom	< 20 %

CERTIFICATEN & NORMEN

Normen	CE / CB / ENEC / EAC / UKCA / EPD
Gelimiteerde oppervlaktetemperatuur	Ja
Balschot veilig	Nee
EPD	LEDV-00030-V01.01-EN
Vervangbare LED module	Niet vervangbaar

AANVULLENDE PRODUCTGEGEVENS

Toegevoegde functie	MULTI SELECT

© 2025, LEDVANCE GmbH. Alle rechten voorbehouden.

Veiligheidsadvies

– Max. windbelasting oppervlak 0,045 m^2

DOWNLOADS

	Documenten en certificaten	Naam document
PDF	Gebruiksaanwijzing / veiligheidsinstructies	G11193710_UI_Floodlight_65W-200W
PDF	Juridische informatie	Insert_LSI_Floodlight_69W-167W_G11195968
PDF	Juridische informatie	Informationstext 18 Abs 4 ElektroG
PDF	Juridische informatie	Safety Insert G11205496
PDF	Juridische informatie	Legal Insert FLOODLIGHT LUMS
PDF	Conformiteitsverklaringen	FLOODLIGHT GEN4

	Fotometrische- en lichtontwerpbestanden	Naam document
IES	IES-bestand (IES)	FL 100 P 69W 10KLM 840 PS SY100 WT
LDT	LDT-bestand (Eulumdat)	FL 100 P 69W 10KLM 840 PS SY100 WT
ULD	ULD-bestand (DIALux)	FL 100 P 69W 10KLM 840 PS SY100 WT
ROLF	ROLF-bestand (RELUX)	FL 100 P 69W 10KLM 840 PS SY100 WT
	UGR-bestand (UGR-tabel)	FL 100 P 69W 10KLM 840 PS SY100 WT
	Lichtverdelingscurve type kegel	FL 100 P 69W 10KLM 840 PS SY100 WT
	Lichtverdelingscurve type polair	FL 100 P 69W 10KLM 840 PS SY100 WT

	CAD/BIM-bestanden	Naam document
RFA	BIM Revit 3D	Floodlight G4
STEP	CAD STEP 3D	FL G4 69W

LOGISTIEKE GEGEVENS

© 2025, LEDVANCE GmbH. Alle rechten voorbehouden.

Productcode	Verpakkingseenheid (stuks per verpakking)	Afmetingen (lengte x breedte x hoogte)	Brutogewicht	Volume
4099854306181	Vouwdoos 1	78 mm x 255 mm x 237 mm	1868.00 g	4.71 dm^3
4099854306198	Verzenddoos 4	332 mm x 271 mm x 264 mm	7976.00 g	23.75 dm^3

De genoemde productcodes beschrijven de kleinste hoeveelheid die besteld kan worden. Eén verzendeenheid kan bestaan uit één of meer afzonderlijke producten. Bij het plaatsen van een order enkele of veelvouden van de verpakkingseenheid invoeren.

AANVULLENDE CATALOGUSINFORMATIE

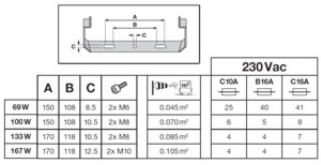

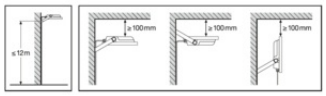

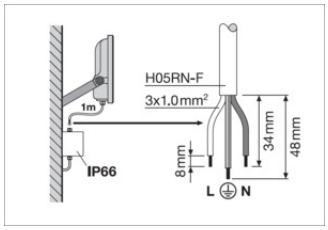



FL 100 P 69W 10KLM 830 PS SY100	53W / 7320lm	69W / 9150lm
FL 100 P 69W 10KLM 840 PS SY100	53W / 8000lm	69W / 10000lm
FL 100 P 69W 10KLM 865 PS SY100	53W / 8000lm	69W / 10000lm
FL 150 P 100W 15KLM 830 PS SY100	83W / 11670lm	100W / 14000lm
FL 150 P 100W 15KLM 840 PS SY100	83W / 12500lm	100W / 15000lm
FL 150 P 100W 15KLM 865 PS SY100	83W / 12500lm	100W / 15000lm
FL 200 P 133W 20KLM 830 PS SY100	117W / 16275lm	133W / 18600lm
FL 200 P 133W 20KLM 840 PS SY100	117W / 17500lm	133W / 20000lm
FL 200 P 133W 20KLM 865 PS SY100	117W / 17500lm	133W / 20000lm
FL 250 P 167W 25KLM 830 PS SY100	150W / 21060lm	167W / 23400lm
FL 250 P 167W 25KLM 840 PS SY100	150W / 22500lm	167W / 25000lm
FL 250 P 167W 25KLM 865 PS SY100	150W / 22500lm	167W / 25000lm

Referenties / Links

– Voor garantie zie www.benelux.ledvance.com/garantie

DISCLAIMER

Onder voorbehoud van verandering zonder kennisgeving. Fouten en drukfouten voorbehouden. Zorg ervoor dat u de meest recente versie gebruikt.

© 2025, LEDVANCE GmbH. Alle rechten voorbehouden.