ORION V B NB

Bestelnr. 3118414

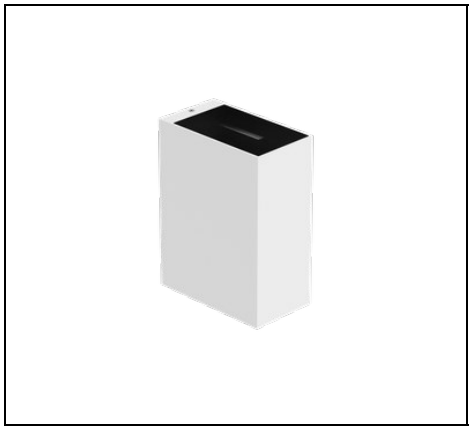

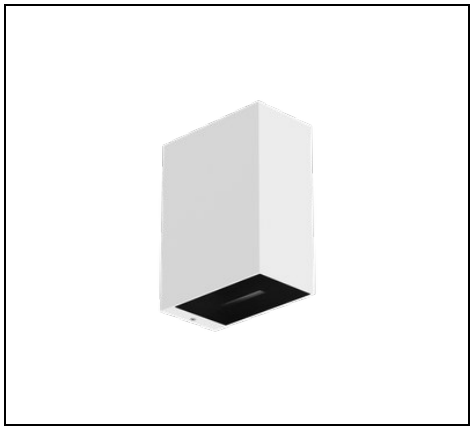

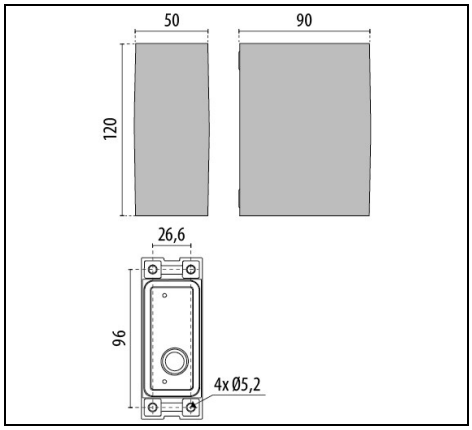

IP 65 | CLASS I

Omschrijving

LED-armatuur voor aan de wand, bestaande uit:
- Behuizing van gelakt spuitgietaluminium, kleine afmetingen
- Afscherming van vlak, gehard, extrahelder glas, aan de binnenkant bedrukt
- Aluminium reflector
- Pakking in slijtvast siliconen
- LED module voor netspanning 220-240V 50/60Hz beschermd tegen overbelasting tot 1 kV
- Schroeven van roestvrij staal

Om een constante actualisering van haar producten te bevorderen, behoudt PERFORMANCE iN LIGHTING zich het recht voor om zonder voorafgaande kennisgeving, wijzigingen aan te brengen. Daarom is het altijd aan te raden om de laatste versie te lezen die op de website www.performanceinlighting.com is gepubliceerd. Geleverde lumenoutput en stroomverbruik, inclusief verliezen, zijn onderhevig aan een tolerantie van +/-7%. Tenzij anders vermeld, gelden de waarden bij een omgevingstemperatuur van 25°C. De garantievoorwaarden zijn beschikbaar op https://www.performanceinlighting.com/qr/company/led-warranty

For information:
PERFORMANCE iN LIGHTING S.p.A. Headquarters - Italy
Viale del Lavoro 9/11
37030 Colognola ai Colli Verona - Italy
Tel. +39 045 61 59 211

info.it@pil.lighting
www.performanceinlighting.com

Product gegevens

ETIM Groep:	EG000027	**ETIM Klasse:**	EC002892

Algemene informatie

Lamphouder:	LED	**Lichtbron:**	LED
Nominale lichtstroom [lm]:	1484	**Reële lichtstroom [lm]:**	265.18
Armatuur wattage [W]:	10 W	**Specifieke lichtstroom [lm/W]:**	27
CRI:	80	**Kleurtemperatuur [K]:**	4000
Kleur / Afwerking:	WH-87 / Wit / Structuur mat	**IP waarde:**	IP65
Impact resistance / impact energy:	IK06 1J xx3	**Beschermingsklasse:**	I
Optiek:	R - Oppervlakte-effecten	**Nettogewicht [kg]:**	0.742
Totale lengte [mm]:	50	**Totale breedte [mm]:**	90
Totale hoogte [mm]:	120		

Mechanische eigenschappen

Vorm:	Rechthoekig	**Materiaal behuizing:**	Aluminium
Materiaal afscherming:	Glas		

Elektrische eigenschappen

Spanningstype:	AC	**Ingangsspanning [V AC]:**	220/240
Ingangsfrequentie [Hz]:	50/60	**Arbeidsfactor / COS Φ:**	>0.9
Aanloopstroom [A/µs]:	3 / 136	**C10 1.5 mm²:**	66
C16 2.5 mm²:	86	**B10 1.5 mm²:**	41
B16 2.5 mm²:	66		

Installatie

Plaats van toepassing:	Outdoor	**Montage type:**	Wandverlichting
Min. Omgevingstemperatuur [°C]:	-20	**Max. Omgevingstemperatuur [°C]:**	40

Verlichtings functies

MacAdam:	3	**Lumenbehoud:**	L80B10@66800h
Distributie licht emissie:	Direct		

Om een constante actualisering van haar producten te bevorderen, behoudt PERFORMANCE iN LIGHTING zich het recht voor om zonder voorafgaande kennisgeving, wijzigingen aan te brengen. Daarom is het altijd aan te raden om de laatste versie te lezen die op de website www.performanceinlighting.com is gepubliceerd. Geleverde lumenoutput en stroomverbruik, inclusief verliezen, zijn onderhevig aan een tolerantie van +/-7%. Tenzij anders vermeld, gelden de waarden bij een omgevingstemperatuur van 25°C. De garantievoorwaarden zijn beschikbaar op https://www.performanceinlighting.com/qr/company/led-warranty

For information:
PERFORMANCE iN LIGHTING S.p.A. Headquarters - Italy
Viale del Lavoro 9/11
37030 Colognola ai Colli Verona - Italy
Tel. +39 045 61 59 211

info.it@pil.lighting
www.performanceinlighting.com

Fotometrische gegevens

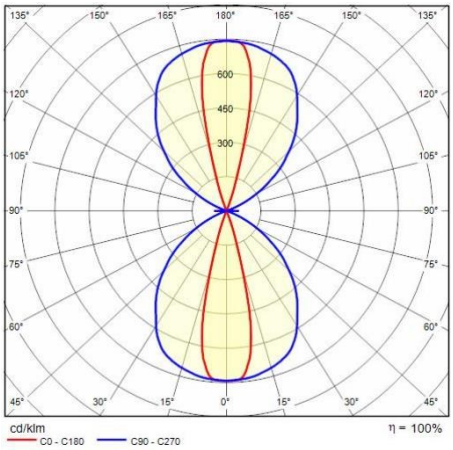

Om een constante actualisering van haar producten te bevorderen, behoudt PERFORMANCE iN LIGHTING zich het recht voor om zonder voorafgaande kennisgeving, wijzigingen aan te brengen. Daarom is het altijd aan te raden om de laatste versie te lezen die op de website www.performanceinlighting.com is gepubliceerd. Geleverde lumenoutput en stroomverbruik, inclusief verliezen, zijn onderhevig aan een tolerantie van +/-7%. Tenzij anders vermeld, gelden de waarden bij een omgevingstemperatuur van 25°C. De garantievoorwaarden zijn beschikbaar op https://www.performanceinlighting.com/qr/company/led-warranty

For information:
PERFORMANCE iN LIGHTING S.p.A. Headquarters - Italy
Viale del Lavoro 9/11
37030 Colognola ai Colli Verona - Italy
Tel. +39 045 61 59 211

info.it@pil.lighting
www.performanceinlighting.com