

HF-SELECTALUME II TL-D

HF-S 3/4 18 TL-D II 220-240V 50/60Hz

HF-Selectalume II is de meest economische, betrouwbare, slanke en betaalbare fluorescentieoplossing, met een zeer onderscheidende technologie voor energiebesparing, systeemflexibiliteit en weergaloze prestaties. De kostenbesparende HF-Selectalume II heeft een robuust ontwerp dat voldoet aan alle relevante internationale veiligheids- en prestatienormen. De HF-Selectalume II is bestemd voor gebruik met binnenverlichtingsarmaturen zoals spots, downlights en inbouwarmaturen die vooral worden toegepast in kantoren, winkels, industrie, hotels, restaurants en andere toepassingen waar regelapparatuur wordt geïnstalleerd met incidentele Aan/Uit-schakelactiviteit

Product gegevens

Bedrijfs- en elektrische gegevens	
Ingangsspanning	220 tot 240 V
Ingangsfrequentie	50 to 60 Hz
Ingangsfrequentie	50 tot 60 Hz
Aardlekstroom (max.)	0,5 mA
Duur aanloopstroom	0,35 ms
Aanlooppiekstroom (max.)	18 A
Aantal producten op MCB (16 A Type B) (nom.)	28

Bedrading	
Connectortype ingangsaansluitingen	WAGO 744 connector
Connectortype uitgangsaansluitingen	WAGO 744 connector [Geschikt voor handmatige bedrading]

Operationele temperatuur	
Levensduur T-behuizing (nom.)	75 °C
T-behuizing maximaal (max.)	75 °C

Eigenschappen behuizing en afmetingen	
Behuizing	L 280x39x28
Beschermingsklasse	IP 20 [Bescherming tegen vingers]
Nettogewicht (per stuk)	0,228 kg

Keurmerken en classificaties	
Energierendement-index	A2/A2 BAT
Keurmerken	F-markering CE-markering ENEC-certificaat CCC-certificaat C-Tick-certificaat PSB-certificaat TISI-markering SIRIM-goedkeuring CB-certificaat CCC-certificaat VDE-EMV-certificaat

Wijziging van gegevens voorbehouden

HF-SELECTALUME II TL-D

CE-markering	Ja
Bereik omgevingstemperatuur	-20 °C t/m 50 °C

Materiaalnr. (12NC)	913713032666
Lokale code	HFS3418TLD
Numerator - Aantal per pak	1
EAN/UPC - product/behuizing	8711500999320
Numerator - Dozen per buitendoos	10
EAN/UPC - Case	8727900905557

Productgegevens

Productnaam voor bestelling	HF-S 3/4 18 TL-D II 220-240V 50/60Hz
Volledige productnaam	HF-S 3/4 18 TL-D II 220-240V 50/60Hz
Full EOC	872790090555700
Bestelcode	8711500999320

Maatschets

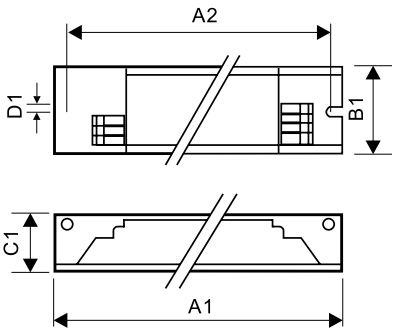

Product
HF-S 3/4 18 TL-D II 220-240V 50/60Hz

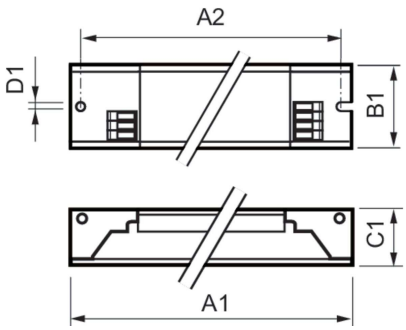

Product	A1	B1	C1	A2	B2	D1
HF-S 3/4 18 TL-D II 220-240V 50/60Hz	280 mm	39 mm	28 mm	265 mm		4,2 mm

© 2025 Signify Holding Alle rechten voorbehouden. Signify doet geen uitspraken over en geeft geen garanties voor de nauwkeurigheid of volledigheid van de informatie in dit document en kan op geen enkele wijze aansprakelijk worden gesteld voor handelingen die op deze informatie worden gebaseerd. De informatie in dit document is niet bedoeld als offerte en maakt geen deel uit van enige aanbieding of overeenkomst, tenzij anderszins overeengekomen met Signify. Philips en het Philips schildembleem zijn gedeponeerde handelsmerken van Koninklijke Philips N.V.