

CoreLine Tempo klein

BVP110 LED42/NW S

CoreLine Tempo klein, 4200 lm, 38 W, 4000 K

CoreLine Tempo Small is een bijzonder efficiënt assortiment armaturen, dat is ontworpen voor 1:1 vervanging van conventionele schijnwerperverlichtingstechnologie, waarbij dezelfde elektrische installatie en masten behouden blijven. Dit assortiment van stadsverlichting is ontworpen om HID-lampen van 70 W direct te vervangen. De armaturen verbruiken minder energie en vereisen minder investeringen dan conventionele installaties. Een beperkte reeks opties maakt het eenvoudig om de beste vervanging per lux te vinden voor de verlichting van jouw project.

Product gegevens

Keurmerken en classificaties	
Type lichtbron	LED42 [LED module 4200 lm]
Lichtbron vervangbaar	Nee
CE-markering	CE-markering
Aantal VSA's	1 unit
Driver/VSA inbegrepen	Ja
Opmerkingen:	*-Volgens de richtlijnen van Lighting Europe in het artikel “Evaluatie van de prestaties van LED-armaturen - januari 2018” is er geen statistisch relevant verschil in behoud van lichtopbrengst tussen B50 en bijvoorbeeld B10. Daarom is de waarde voor de gemiddelde nuttige gebruiksduur (B50) gelijk aan de waarde B10.
Brandbaarheidsmarkering	Voor montage op normaal brandbare oppervlakken

Gloeidraadtest	Temperatuur 650 °C, duur 30 s
Lamptype	LED
Garantieperiode	5 jaar
Lamptype	LED
ENEC-markering	-
EU RoHS-conform	Ja
Waardeschaal	Beter

Keurmerken en classificaties	
Beschermingsklasse	IP 65 [Bescherming tegen binnendringen van stof, straalwaterdicht]
IK-classificatie	IK08 [5 J, beschermd tegen vandalisme]
Surge Protection (Common/Differential)	Piekspanningsbeveiliging armatuur tot 10 kV, differentiële modus en 10 kV normale modus
Beschermingsklasse IEC	Veiligheidsklasse I

CoreLine Tempo klein

Fotobiologisch risico	Photobiological risk group 1 @200mm to EN62778

Toepassingsomstandigheden

Prestaties bij omgevingstemperatuur Tq	25 °C

Gegevens lichttechniek

Lichtvervuiling naar boven (ULR)	88
Lichtstroom	4.200 lm
Standaard kantelhoek opzetmontage	0°
Standaard kantelhoek opschuifmontage	0°
Gecorreleerde kleurtemperatuur (nom)	4000 K
Lichtrendement (gespec.) (nom.)	111 lm/W
Kleurweergave-index (CRI)	80
Kleur lichtbron	Neutraalwit
Type optische lichtkap/lens	Plat glas
Bundelspreiding armatuur	92° x 91°
Optiektype buiten	Symmetrisch

Bedrijfs- en elektrische gegevens

Ingangsfrequentie	50 to 60 Hz
Ingangsspanning	220 tot 240 V
Aanloopstroom	5 A
Aanlooptijd inschakelpiek	0,06 ms
Energieverbruik	38 W
Arbeidsfactor	0.98
Aansluiting	Externe connector
Kabel	Kabel 0,5 m met kabelconnector
Aantal producten op MCB van 16 A type B	95

Operationele temperatuur

Omgevingstemperatuurbereik	-40 tot +35 °C

Dimbaarheid en regelsystemen

Dimbaar	Nee
Driver/VSA	Voedingsunit (aan/uit)
Bedieningsinterface	-
Constante lichtopbrengst	Nee

Eigenschappen behuizing en afmetingen

Materiaal behuizing	Gegoten aluminium
Reflectormateriaal	Acrylaat
Materiaal optiek	Acrylaat
Materiaal optische lichtkap/lens	Glas
Fixation material	Aluminium
Kleur behuizing	Aluminium en grijs
Bevestigingsvoorziening	Verstelbare montagebeugel
Vorm optische lichtkap/lens	Vlak
Afwerking optische lichtkap/lens	Helder
Totale lengte	285 mm
Totale breedte	254 mm
Totale hoogte	52 mm
Windbelastbaar oppervlak	0,052 m²
Afmetingen (hoogte x breedte x diepte)	52 x 254 x 285 mm

Initiële prestaties (conform IEC)

Aanvankelijke kleurkwaliteit	(0.374, 0.369) SDCM <5
Tolerantie lichtstroom	+/-10%
Tolerantie energieverbruik	+/-10%

Prestaties gedurende de tijd (conform IEC)

Uitvalpercentage voorschakelapparatuur bij mediane levensduur van 75.000 uur	7,5 %
Lumen maintenance at median useful life* 75000 h	L80

Productgegevens

Full EOC	871016330636000
Productnaam voor bestelling	BVP110 LED42/NW S
Bestelcode	30636000
Lokale code	BVP1142NWS
Numerator - Aantal per pak	1
Numerator - Dozen per buitendoos	1
Materiaalnummer (12NC)	911401555331
Volledige productnaam	BVP110 LED42/NW S
EAN/UPC - Case	8710163306360

CoreLine Tempo klein

Maatschets

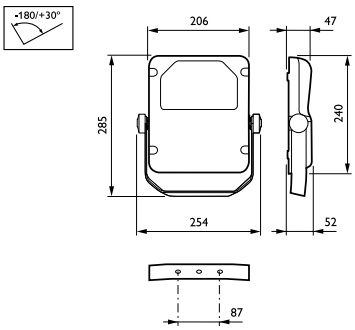

© 2023 Signify Holding Alle rechten voorbehouden. Signify doet geen uitspraken over en geeft geen garanties voor de nauwkeurigheid of volledigheid van de informatie in dit document en kan op geen enkele wijze aansprakelijk worden gesteld voor handelingen die op deze informatie worden gebaseerd. De informatie in dit document is niet bedoeld als offerte en maakt geen deel uit van enige aanbieding of overeenkomst, tenzij anderszins overeengekomen met Signify. Philips en het Philips schildembleem zijn gedeponeerde handelsmerken van Koninklijke Philips N.V.